S33930 Sub-feed Lugs Installation
Instalación de zapatas de subalimentación S33930
Installation des cosses de sous-alimentation S33930

Retain for future use. / Conservar para uso futuro. / À conserver pour usage ultérieur.

Before starting the installation, read and understand all instructions. / Antes de iniciar la instalacion lea y comprenda todas las instrucciones / Avant de commencer l'installation, vous devez lire et comprendre toutes les instructions.

Kit Contents | Contenido del kit | Contenu du kit

S33930

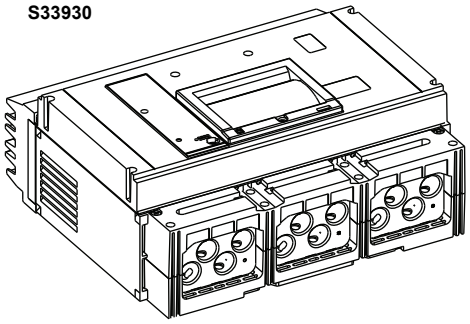

⚠⚠ DANGER / PELIGRO / DANGER

HAZARD OF ELECTRIC SHOCK, EXPLOSION, OR ARC FLASH

- Apply appropriate personal protective equipment (PPE) and follow safe electrical work practices. See NFPA 70E, NOM-029-STPS or CSA Z462 or local equivalent.
- This equipment must only be installed and serviced by qualified electrical personnel.
- Turn off all power supplying this equipment before working on or inside equipment.
- Always use a properly rated voltage sensing device to confirm power is off.
- Replace all devices, doors and covers before turning on power to this equipment.

Failure to follow these instructions will result in death or serious injury.

PELIGRO DE DESCARGA ELÉCTRICA, EXPLOSIÓN O DESTELLO POR ARQUEO

- Utilice equipo de protección personal (EPP) apropiado y siga las prácticas de seguridad eléctrica establecidas por su Compañía, consulte la norma 70E de NFPA, NOM-029-STPS o CSA Z462 o la norma local equivalente.
- Solamente el personal eléctrico especializado deberá instalar y prestar servicio de mantenimiento a este equipo.
- Desenergice el equipo antes de realizar cualquier trabajo en él.
- Siempre utilice un dispositivo detector de tensión nominal adecuado para confirmar la desenergización del equipo.
- Vuelva a colocar todos los dispositivos, las puertas y las cubiertas antes de volver a energizar el equipo.

El incumplimiento de estas instrucciones tendrá como resultado la muerte o lesiones graves.

RISQUE D'ÉLECTROCUTION, D'EXPLOSION OU D'ÉCLAIR D'ARC

- Portez un équipement de protection personnelle (ÉPP) approprié et observez les méthodes de travail électrique sécuritaire. Voir NFPA 70E, NOM-029-STPS ou CSA Z462 ou aux équivalents applicables dans votre region du monde.
- Seul un personnel qualifié doit effectuer l'installation et l'entretien de cet appareil.
- Coupez l'alimentation de l'appareil avant d'y travailler.
- Utilisez toujours un dispositif de détection de tension ayant une valeur nominale appropriée pour vous assurer que l'alimentation est coupée.
- Replacez tous les dispositifs, les portes et les couvercles avant de mettre l'appareil sous tension.

Si ces directives ne sont pas respectées, cela entraînera la mort ou des blessures graves.

NOTICE / AVISO / AVIS

THE FOLLOWING PROVISIONS SHALL BE ADDRESSED DURING INSTALLATION OF PANELBOARD ACCESSORIES

- Accessories shall not be installed in the wiring space when the wiring space cross-section area is occupied by 75 percent of its total space.
- Accessories shall not block enclosure ventilation openings.
- Accessories shall not block the circuit breaker arc vents.

Failure to follow these instructions can result in equipment damage.

LAS SIGUIENTES DISPOSICIONES DEBERÁN SER ATENDIDAS DURANTE LA INSTALACIÓN DE ACCESORIOS DEL PANEL

- Los accesorios del panel eléctrico no deberán instalarse cuando el área de la sección transversal del espacio de cableado esté ocupada en un 75 por ciento de su espacio total.
- Los accesorios no deberán bloquear las aberturas de ventilación del recinto.
- Los accesorios no deberán bloquear las salidas de arco del interruptor.

El incumplimiento de estas instrucciones puede causar daño al equipo.

LES DISPOSITIONS SUIVANTES DOIVENT ÊTRE PRISES EN COMPTE LORS DE L'INSTALLATION

- Les accessories de tableau électrique ne doivent pas être installés lorsque la section transversale de l'espace de câblage est occupée à 75 per cent de son espace total.
- Les accessoires ne doivent pas obstuer les ouvertures de ventilation de l'enceinte.
- Les accessoires ne doivent pas bloquer les évents d'arc des disjoncteurs.

Si ces directives ne sont pas respectées, cela peut entraîner des dommages matériels.

⚠ **WARNING:** This product can expose you to chemicals including Nickel compounds which are known to the State of California to cause cause cancer and Bisphenol A (BPA), which is known to the State of California to cause birth defects or other reproductive harm. For more information go to www.P65Warnings.ca.gov.

⚠ **ADVERTENCIA**: Este producto puede exponerle a químicos incluyendo compuestos de níquel, que son conocidos por el Estado de California como causantes de cáncer, y Bisfenol A (BPA), que es conocido por el Estado de California como causante de defectos de nacimiento u otros daños reproductivos. Para mayor información, visite www.P65Warnings.ca.gov.

⚠ **AVERTISSEMENT**: Ce produit peut vous exposer à des agents chimiques, y compris composés de nickel, identifiés par l'État de Californie comme pouvant causer le cancer, et Bisphénol A (BPA) reconnus par l'État de Californie comme pouvant causer des malformations congénitales ou autres troubles de l'appareil reproducteur. Pour de plus amples informations, prière de consulter www.P65Warnings.ca.gov

Tools Required

(2) Screwdrivers, long-shanked slotted

Torque wrench: Torx bit, Hex bit

Cable stripper

Sub-Feed Lug Installation

1. Turn off (O) all power supplying this equipment before working on or inside equipment.

Herramientas necesarias

(2) Desatornilladores de punts plana y cuerpo largo

Llave de apriete prefijado: Punta Torx, punta hexagonal

Pelacables

Instalación de la zapata de subalimentación

1. Desenergice (O) el equipo antes de realizar cualquier trabajo en él.

Outils requis

(2) Tournevis plat à longue tige

Clé dynamométrique : Mèche Torx, mèche hex.

Pince à dénuder

Installation de la cosse de sous-alimentation

1. Couper l'alimentation (O) de l'appareil avant d'y travailler.

NOTICE / AVISO / AVIS

HAZARD OF EQUIPMENT DAMAGE
- Do not adjust jaws.
- Do not remove joint compound.
- If necessary, use Square D joint compound PJC7201.

Failure to follow these instructions can result in equipment damage.

PELIGRO DE DAÑO AL EQUIPO
- No ajuste las mordazas.
- No retire el compuesto para juntas.
- Si es necesario, utilice el compuesto para juntas PJC7201 de Square D.

El incumplimiento de estas precauciones puede causar daño al equipo.

RISQUE DE DOMMAGES MATÉRIELS
- N'ajustez pas les mâchoires.
- Ne retirez pas la pâte à joint.
- Utilisez, au besoin, la pâte à joint Square D PJC7201.

Si ces directives ne sont pas respectées, cela peut entraîner des dommages matériels.

2. Place sub-feed lug on pan with hold down tabs fully inserted into pan slots. Using alignment features shown below, push jaw end against bus and hold in place.
3. Insert long-shanked screwdriver (B) into slot. Rack sub-feed lug onto bus.

2. Coloque la zapata de subalimentación en la bandeja con las pestañas de sujeción completamente insertadas en las ranuras de la bandeja. Utilizando las características de alineación que se muestran abajo, empuje el extremo de la mordaza contra la barra y sosténgalo en su sitio.
3. serte el desatornillador de cuerpo largo (B) en la ranura. Enganche la zapata de subalimentación en la barra.

2. Placer la cosse de sous-artère sur le plateau avec les languettes de maintien complètement insérées dans les fentes du plateau. En utilisant les caractéristiques d'alignement indiquées cidessous, pousser l'extrémité de la mâchoire contre le bus et la maintenir en place.
3. Insérer un tournevis à longue tige (B) dans la rainure. Embrocher la cosse de sousalimentation sur le bus.

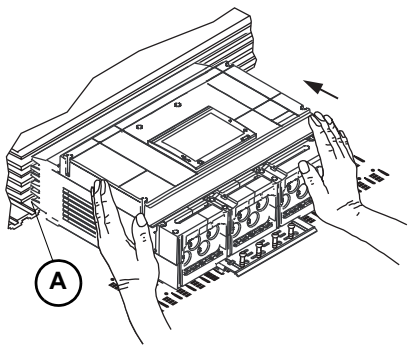

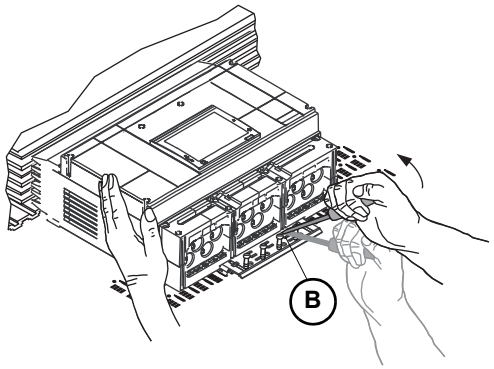

© 2001–2025 Schneider Electric All Rights Reserved / Reservados todos los derechos / Tous droits réservés

4. Insert second screwdriver into bottom slot. Use alternate screwdrivers to rack lug onto bus until jaws completely engage bus with retaining screws aligned with pan locking holes.
5. Tighten four screws (B) fully without bending mounting bracket.

4. Inserte el segundo desatornillador (A) en la ranura inferior. Utilice destornilladores alternativos para enganchar el zapato en la barra hasta que las mordazas enganchen completamente la barra, con el tornillo de retención alineado con los orificios de bloqueo en la bandeja.
5. Apriete completamente el tornillo de fijación (B) sin doblar el soporte de montaje.

4. Insérer un deuxième tournevis (A) dans la rainure inférieure. Embrocher la cosse de sous-alimentation sur le bus en employant les tournevis alternativement jusqu'à ce que les mâchoires de la cosse s'engagent complètement sur les barres-bus, la vis de fixation étant alignée avec les trous de verrouillage du plateau..
5. Serrer complètement la vis de fixation (B) sans plier le support de montage.

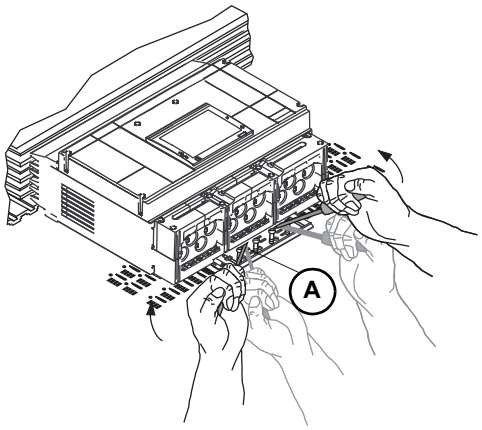

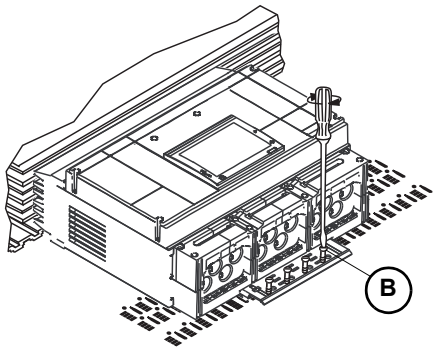

Cable Installation

Instalación de los cables

Installation des câbles

NOTICE / AVISO / AVIS		
HAZARD OF EQUIPMENT DAMAGE Wire strands interfering with wire binding screws can cause false torque indication. Do not allow wire strands to interfere with threads of wire binding screws. **Failure to follow these instructions can result in equipment damage.**	**PELIGRO DE DAÑO AL EQUIPO** Los hilos del cable que interfieren con los tornillos de sujeción de cables pueden dar una indicación falsa de par de apriete. No permita que los hilos del cable interfieran con las roscas de los tornillos de sujeción de cables. **El incumplimiento de estas instrucciones puede causar daño al equipo.**	**RISQUE DE DOMMAGES MATÉRIELS** Les torons du conducteur interférant avec les vis de fixation de fils peuvent entraîner une indication erronée du couple. Ne laissez pas les torons du conducteur s'engager dans les filets des vis de fixation de fils. **Si ces directives ne sont pas respectées, cela peut entraîner des dommages matériels.**

Square conductor ends and preform conductors to final configuration. Using a proper insulation stripping tool, strip conductor ends as recommended in table below. Do not nick strands.

Corte las puntas de los conductores en forma cuadrada y prefórmelos en la configuración final. Con una herramienta de aislamiento adecuada, pele las puntas de los conductores según la tabla. No ranure los hilos.

Couper les extrémités des conducteurs bien droit et leur donner leur configuration définitive. Au moyen d'un outil à dénuder l'isolation approprié, dénuder les extrémités des conducteurs comme recommandé au tableau ci-dessous. Ne pas entailler les torons.

© 2001–2025 Schneider Electric All Rights Reserved / Reservados todos los derechos / Tous droits réservés

NOTE: For field-installable lug kits, see instruction bulletin shipped with the kit.

NOTA: Consulte el boletín de instrucciones incluido con los accesorios de zapatas de instalación en campo.

REMARQUE : Pour les kits de cosses à installer sur place, consulter les directives d'utilisation expédiées avec le kit.

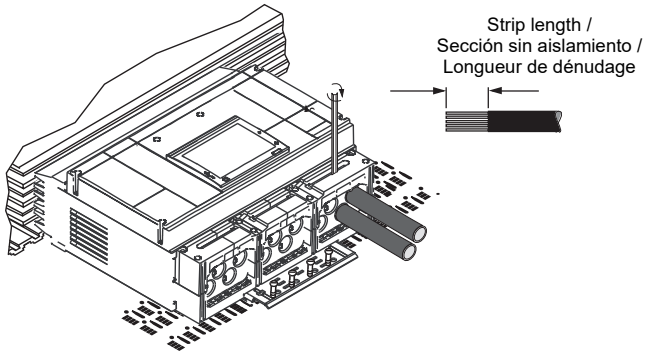

Table / Tabla / Tableau 1 : Lug Information / Información de las zapatas / Information sur les cosses

Catalog Number / Número de catálogo / Numéro de catalogue	Conductors / Conductores / Conducteurs			Wire Binding Screw Torque / Par de apriete del tornillo de sujeción del cable / Couple de serrage de la vis de fixation de fils	Lug Mounting Screw Torque / Par de apriete del tornillo de montaje de la zapata / Couple de serrage de la vis de montage de la cosse
	Qty. / Cont. / Qté.	Size / Tamaño / Taille	Strip Length [1] / Sección sin aislamiento / Longueur de dénudage		
			in. / pulg / po (mm)	lb-in. / lbs-pulg / lb-po (N•m)	lb-in. / lbs-pulg / lb-po (N•m)
AL1200R53K	4	#3/0–600 kcmil (98–300 mm^2) Al/Cu	1-3/16 (30)	450 (50)	180 (20)
CU1200R53K	4	#3/0–600 kcmil (98–300 mm^2) Cu			

[1] Conductors must be cut square for secure termination. / Para obtener una conexión segura a las terminales, corte en forma cuadrada los conductores. / Les conducteurs doivent être coupés droits pour assurer une terminaison sûre.

Sub-Feed Lug Removal

1. Turn off all power supplying this equipment before working on or inside equipment.
2. Remove sub-feed lug in reverse order of installation.

Desmontaje de la zapata de subalimentación

1. Desenergice el equipo antes de realizar cualquier trabajo en él.
2. Retire la zapata de subalimentación en el orden inverso al de su instalación.

Démontage de la cosse de sous-alimentation

1. Couper l'alimentation de l'appareil avant d'y travailler.
2. Enlever la cosse de sous-alimentation dans l'ordre inverse de l'installation.

Electrical equipment must be installed, operated, serviced, and maintained only by qualified personnel. No responsibility is assumed by Schneider Electric for any consequences arising out of the use of this material.

Schneider Electric and Square D are trademarks and the property of Schneider Electric SE, its subsidiaries, and affiliated companies. All other trademarks are the property of their respective owners.

Solamente el personal calificado deberá instalar, hacer funcionar y prestar servicios de mantenimiento al equipo eléctrico. Schneider Electric no asume responsabilidad alguna por las consecuencias emergentes de la utilización de este material.

Schneider Electric y Square D son marcas comerciales y propiedad de Schneider Electric SE, sus filiales y compañías afiliadas. Todas las otras marcas comerciales son propiedad de sus respectivos propietarios.

Seul un personnel qualifié doit effectuer l'installation, l'utilisation, l'entretien et la maintenance du matériel électrique. Schneider Electric n'assume aucune responsabilité des conséquences éventuelles découlant de l'utilisation de cette documentation.

Schneider Electric et Square D sont des marques commerciales et la propriété de Schneider Electric SE, ses filiales et compagnies affiliées. Toutes les autres marques commerciales sont la propriété de leurs propriétaires respectifs.

Printed on recycled paper.

Schneider Electric USA, Inc.
800 Federal Street
Andover, MA 01810 USA
888-778-2733
www.se.com/us

Importado en México por:
Schneider Electric México, S.A. de C.V.
Calz. Javier Rojo Gómez 1121-A
Col. Gpe. del Moral 09300 México, D.F.
55-5804-5000
www.se.com/mx

Schneider Electric Canada, Inc.
5985 McLaughlin Road
Mississauga, ON L5R 1B8 Canada
800-565-6699
www.se.com/ca

© 2001–2025 Schneider Electric All Rights Reserved / Reservados todos los derechos / Tous droits réservés