QO2175(VH) and QO2200(VH) Circuit Breakers Three-Point Latch Trims for NQ Panelboards

Interruptores automáticos QO2175(VH) y QO2200(VH) frentes de tres puntos para tablero de alumbrado NQ

Disjoncteurs QO2175(VH) et QO2200(VH) plaques frontales à trois points pour panneaux de distribution NQ

Retain for future use. / Conservar para uso futuro. / À conserver pour usage ultérieur.

NOTICE / AVISO / AVIS

HAZARD OF EQUIPMENT DAMAGE	**PELIGRO DE DAÑO AL EQUIPO**	**RISQUE DE DOMMAGES MATÉRIELS**
For QO2175(VH) and QO2200(VH) circuit breakers, install three-point latch trims.	Para interruptores automáticos QO2175(VH) y QO2200(VH), instalar frentes de tres puntos.	Pour disjoncteurs QO2175(VH) et QO2200(VH), installer plaques frontales à trois points.
Failure to follow these instructions can result in equipment damage.	**El incumplimiento de estas instrucciones puede causar daño al equipo.**	**Si ces directives ne sont pas respectées, cela peut entraîner des dommages materiels.**

Table / Tabla / Tableau 1 : Catalog Numbers / Número de catálogo / Numéro de catalogue

Type / Tipo / Type	Surface Mounted / Montaje para sobreponer / Montage en surface	Flush Mounted / Montaje para empotrar / Montage encastré
Standard / Estándar / Standard	NC50VS3P	NC50VF3P
	NC56VS3P	NC56VF3P
	NC62VS3P	NC62VF3P
	NC68VS3P	NC68VF3P
	NC74VS3P	NC74VF3P
	NC80VS3P	NC80VF3P
	NC86VS3P	NC86VF3P
	NC92VS3P	NC92VF3P
Hinged / Con bisagras / Charnières	NC62VS3PHR	NC62VF3PHR
	NC68VS3PHR	NC68VF3PHR
	NC74VS3PHR	NC74VF3PHR
	NC80VS3PHR	NC80VF3PHR
	NC86VS3PHR	NC86VF3PHR
	NC92VS3PHR	NC92VF3PHR

V = Vented / Ventilado / Ventilé

HR = Hinged right / Con bisagras a la derecha / Charnière à droite

3P = Three point / Tres puntos / Trois points

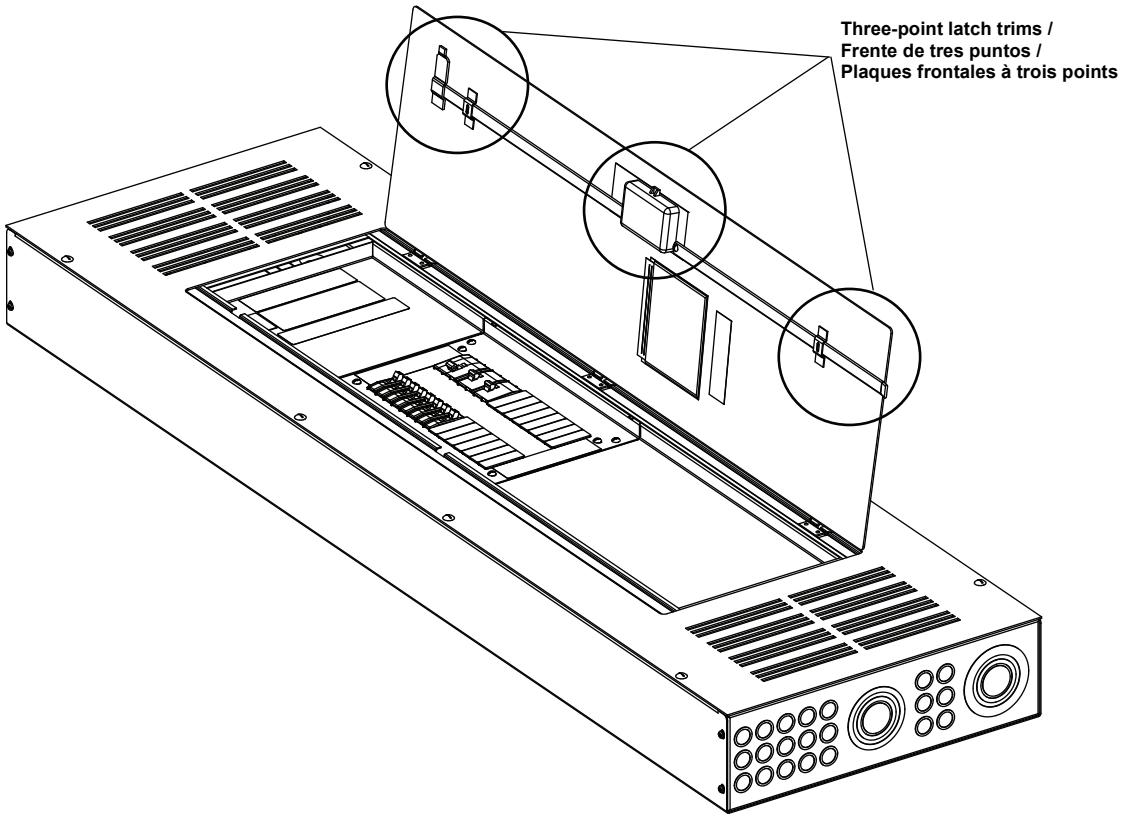

Electrical equipment should be installed, operated, serviced, and maintained only by qualified personnel. No responsibility is assumed by Schneider Electric for any consequences arising out of the use of this material.

Schneider Electric and Square D are trademarks and the property of Schneider Electric SE, its subsidiaries, and affiliated companies. All other trademarks are the property of their respective owners.

Schneider Electric USA, Inc.
800 Federal Street
Andover, MA 01810 USA
888-778-2733
www.se.com/us

Solamente el personal calificado deberá instalar, hacer funcionar y prestar servicios de mantenimiento al equipo eléctrico. Schneider Electric no asume responsabilidad alguna por las consecuencias emergentes de la utilización de este material.

Schneider Electric y Square D son marcas comerciales y propiedad de Schneider Electric SE, sus filiales y compañías afiliadas. Todas las otras marcas comerciales son propiedad de sus respectivos propietarios.

Importado en México por:
Schneider Electric México, S.A. de C.V.
Av. Ejercito Nacional No. 904
Col. Palmas, Polanco 11560 México, D.F.
55-5804-5000
www.se.com/mx

Seul un personnel qualifié doit effectuer l'installation, l'utilisation, l'entretien et la maintenance du matériel électrique. Schneider Electric n'assume aucune responsabilité des conséquences éventuelles découlant de l'utilisation de cette documentation.

Schneider Electric et Square D sont des marques commerciales et la propriété de Schneider Electric SE, ses filiales et compagnies affiliées. Toutes les autres marques commerciales sont la propriété de leurs propriétaires respectifs.

Schneider Electric Canada, Inc.
5985 McLaughlin Road
Mississauga, ON L5R 1B8 Canada
800-565-6699
www.se.com/ca

© 2021 Schneider Electric All Rights Reserved / Reservados todos los derechos / Tous droits réservés