Vorderseite / Front side

Rückseite / Rear side

RITTAL

Raum für Verpackungsdatum
Area for date of packing
(MM/JJTT / MM/YYDD)

DK
7828.040
7828.050
7828.060
7828.080
7828.100
7828.120

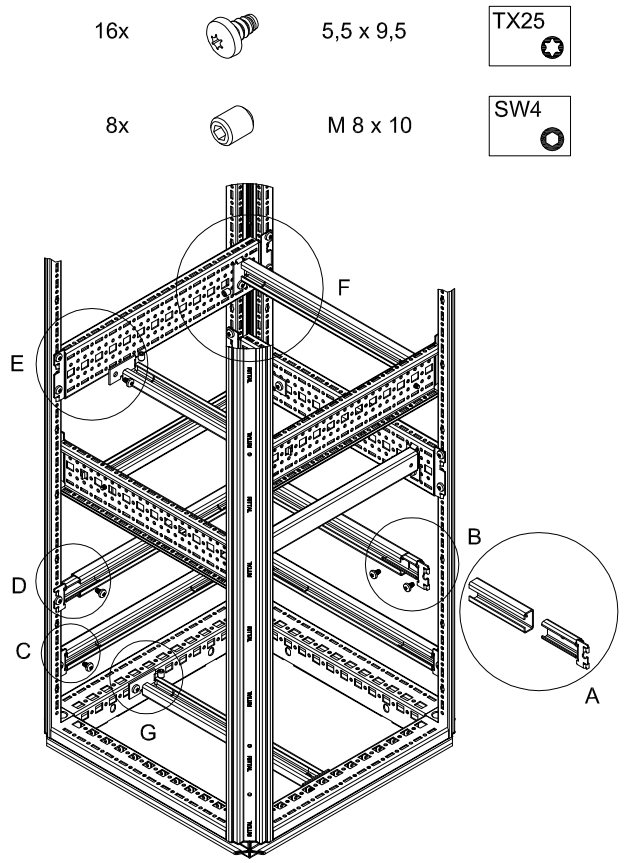

Zchng.-Nr. / No. of dwg. : A0509600DK
Versandbeutel-Nr. / No. of accessory bag : 281437

Ident-Nr. / Part No. : 251435
Lieferanten-Nr. / No. of supplier :

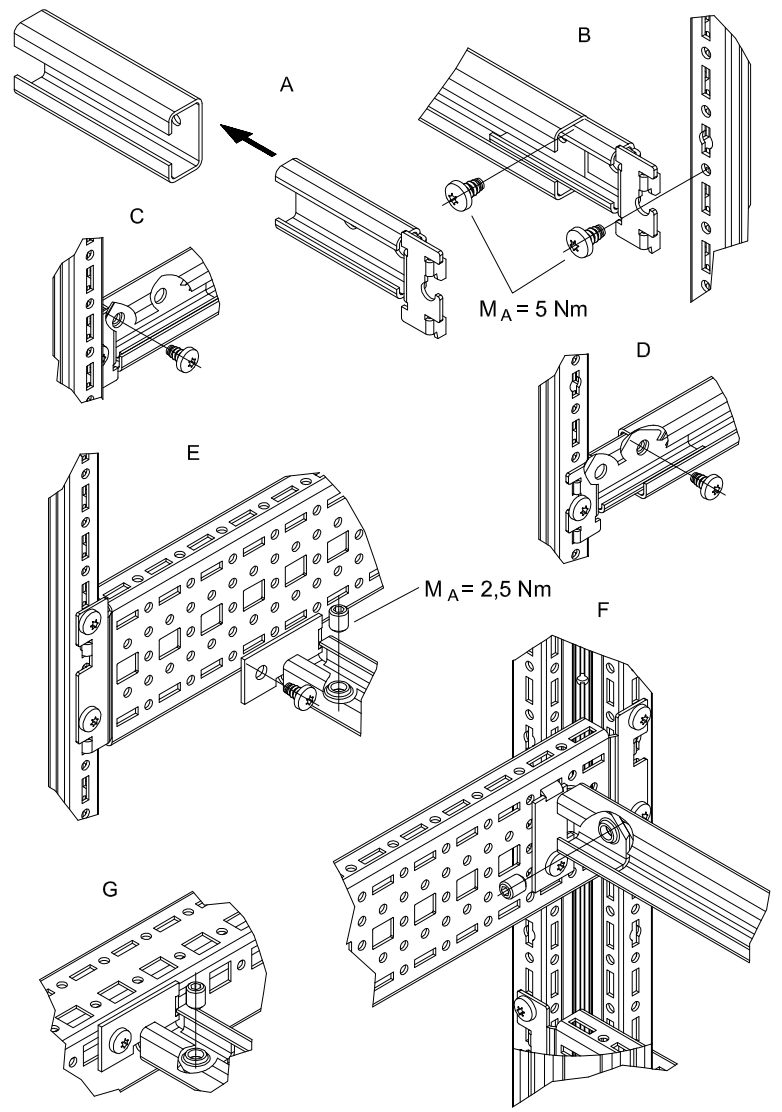

Weitergabe sowie Vervielfältigung dieses Dokuments, Verwertung und Mitteilung seines Inhalts sind verboten, soweit nicht ausdrücklich gestattet. Zuwiderhandlungen verpflichten zu Schadenersatz. Alle Rechte für den Fall der Patent- Gebrauchsmuster- oder Geschmacksmustereintragung vorbehalten.

The reproduction, distribution and utilization of this document as well as the communication of its contents to others without explicit authorization is prohibited. Offenders will be held liable for the payment of damages. All rights reserved in the event of the grant of a patent utility model or design.