Read and understand these instructions before installing fixture.

This fixture is intended for installation in accordance with the National Electrical Code and local regulations. To assure full compliance with local codes and regulations, check with your local electrical inspector before installation. To prevent electrical shock, turn off electricity at fuse box before proceeding.
Retain these instructions for maintenance reference.

Installation Procedure for L4R, L5R, & L6R Modular Trims

1.) INSTALL LIGHT MODULE INTO TRIM SECTION (DOWNLIGHT ONLY):

Push the two PRESSURE SPRINGS on the LIGHT MODULE towards the module housing to form a radius which will drop into the TRIM SECTION. Gently push LIGHT MODULE down into the TRIM SECTION until it bottoms out on the inner wall.

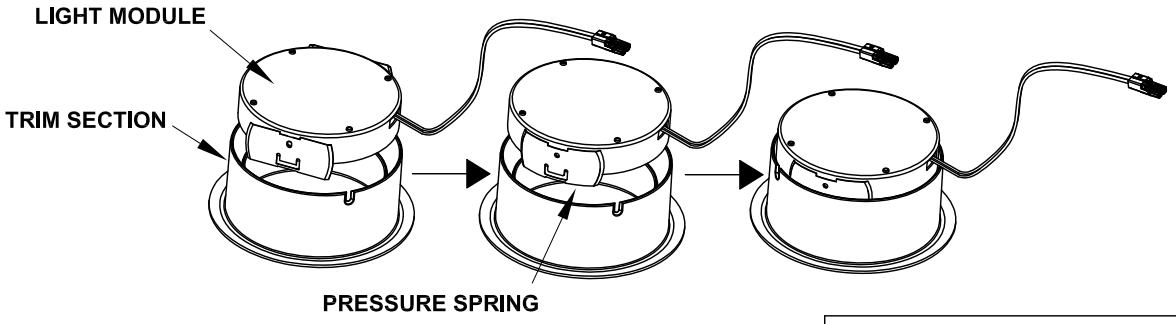

2.) CONNECT POWER (DOWNLIGHT & ADJUSTABLE):

a.) Insert CONNECTOR on MODULE into the FRAME CONNECTOR.

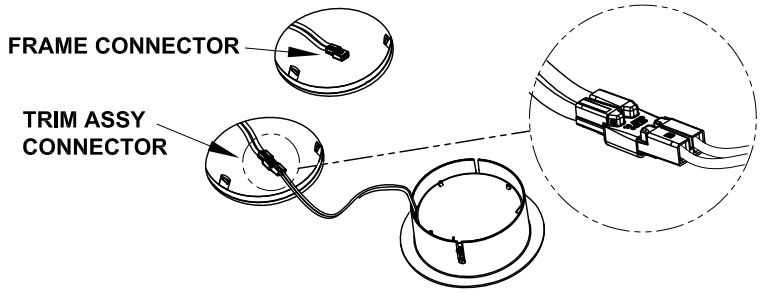

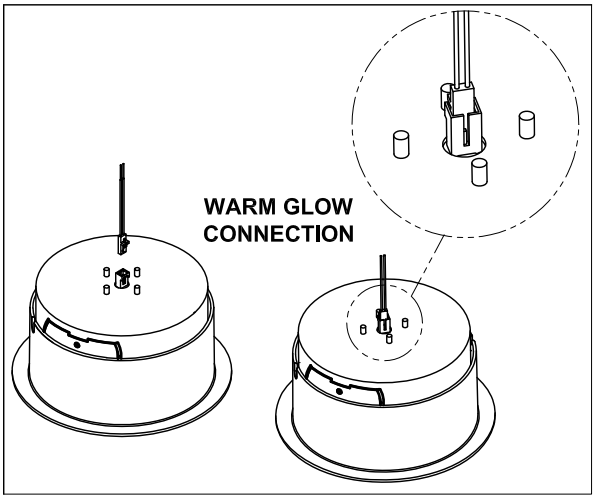

3.) ORIENTATE TRIM TO FRAME :

a.) When using as a Wall Washer the TRIM ASSY must be positioned as shown in Fig. 2a below.
b.) When using in a sloped ceiling the TRIM ASSY must be positioned as shown in Fig. 2b below.

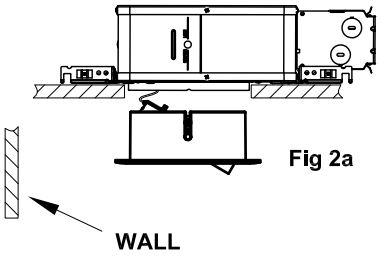

Fig 2a

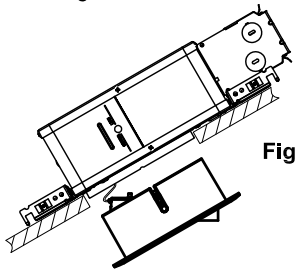

Fig 2b

© 2016 Philips Lighting Holding B.V. All rights reserved.
www.philips.com/luminaires

PHILIPS LIGHTOLIER

4.) INSTALL TRIM ASSY INTO FRAME:

a.) Place the CONNECTORS up in the FRAME off to the side and out of the way.
b.) Position the two SLOTS between the three TRIM RETENTION SPRINGS and push the assy straight up into the FRAME.

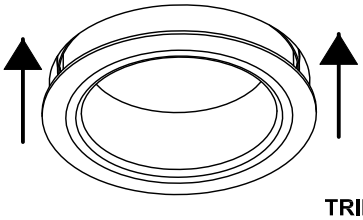

DOWNLIGHT

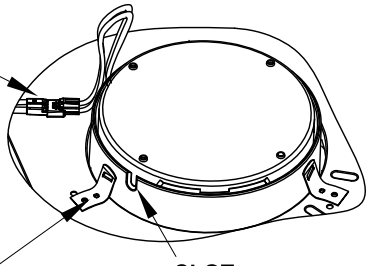

VIEW OF L5 & L6 DOWNLIGHT TRIM
FROM ABOVE THE CIELING INSIDE HOUSING

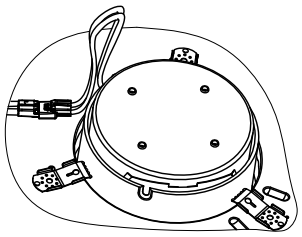

VIEW OF L4 DOWNLIGHT TRIM
FROM ABOVE THE CIELING INSIDE HOUSING

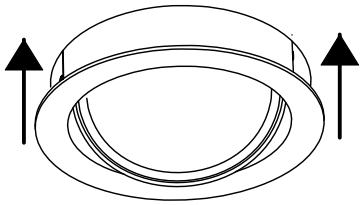

ADJUSTABLE

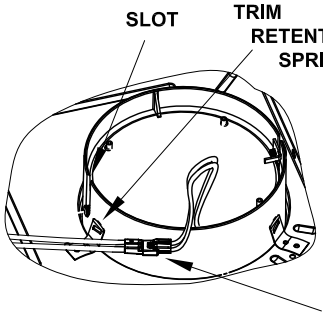

VIEW OF L5 & L6 ADJUSTABLE TRIM
FROM ABOVE THE CIELING INSIDE HOUSING

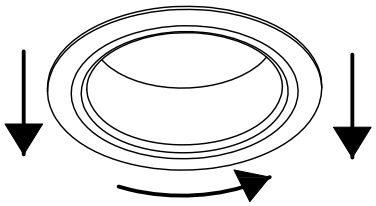

NOTE:

To remove L5 & L6 TRIM ASSY from FRAME turn counterclockwise while pulling straight down.

To remove L4 TRIM ASSY from FRAME pull straight down. (No turning required)

© 2016 Philips Lighting Holding B.V. All rights reserved.
www.philips.com/luminaires

Philips Lighting North America Corporation
200 Franklin Square Drive
Somerset, NJ 08873, USA
Phone: 855-486-2216

Philips Lighting Canada Ltd.
281 Hillmount Road
Markham ON, Canada L6C 2S3
Phone: 800-668-9008

Veuillez lire attentivement et bien comprendre ces instructions avant l'installation;

Cet appareil est prévu pour une installation conforme au National Electrical Code (NEC) et aux réglementations locales applicables. Pour assurer une entiére conformité aux codes et réglementations locaux, veuillez contacter un inspecteur en électricité aavant de procéder à l'installation. Pour prévenir un choc électrique, couper l'électricité au coffret de fusibles ou au disjoncteur avant de procéder.

Conserver ces instructions comme référence pour l'entretien.

Procédure d'installation pour les garnitures modulaires L4R, L5R, et L6R

1.) <u>INSTALLER LE MODULE LUMÈRE DANS LA SECTION GARNITURE (ÉCLAIRAGE DIRECT SEULEMENT)</u> ;

Appuyer sur les deux RESSORTS DE PRESSION du MODULE LUMIÈRE vers le boîter pour former un rayon correspondant à la SECTION GARNITURE. Pousser délicatement le MODULE LUMIÈRE dans la SECTION GARNITURE jusqu' à ce qu'il soit bien adjusté à la paroi interne.

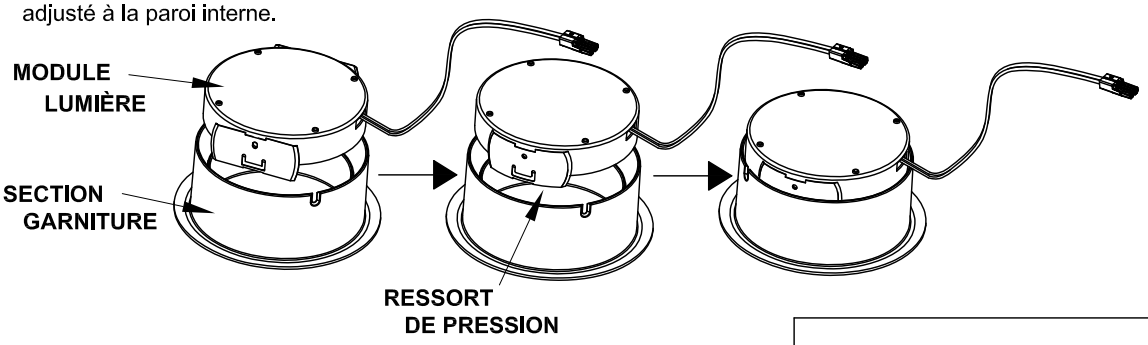

2.) <u>CONNECTER L'ALIMENTATION (ÈCLAIRAGE DIRECT ET RÈGLABLE)</u>:

a.) Insérer le CONNECTEUR sur le MODULE dans le CONNECTEUR DU CADRE.

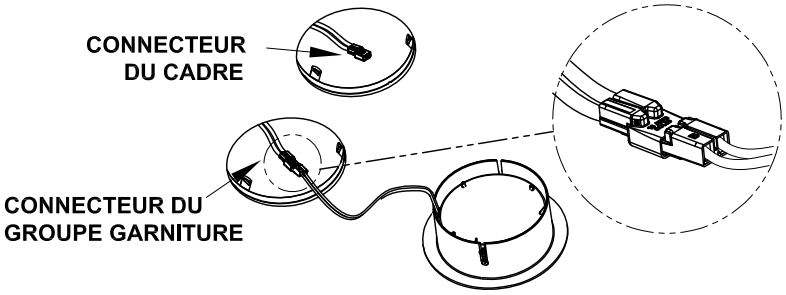

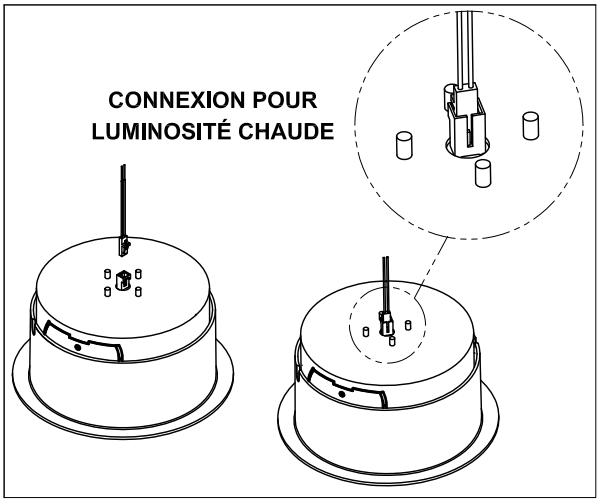

3.) <u>ORIENTATION DE LA GARNITURE DANS LE CADRE</u> :

a.) Pour l'éclairage mural, le GROUPE GARNITURE doit être positionné selon la Vig. 2a ci-dessous.
b.) Pour un plafond incliné, le GROUPE GARNITURE doit être positionné selon la Vig. 2b ci-dessous.

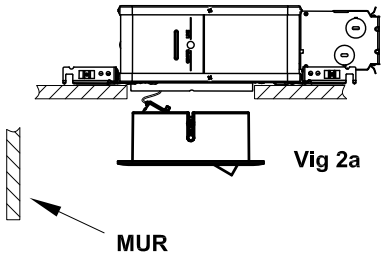

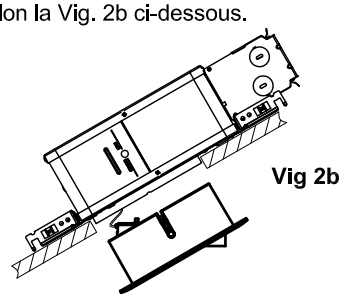

© 2016 Philips Lighting Holding B.V. Tous droits réservés.
www.philips.com/luminaires

PHILIPS LIGHTOLIER

4.) INSTALLATION DUGROUPE GARNITURE DANS LE CADRE:

a.) Loger les CONNECTEURS au fond du CADRE sur le côté en dégageant l'accès.
b.) Placer les deux ENCOCHES entre les trois RESSORTS DE RETENUE DE LA GARNITURE et pousser ce montage tout droit à l'intérieur du cadre.

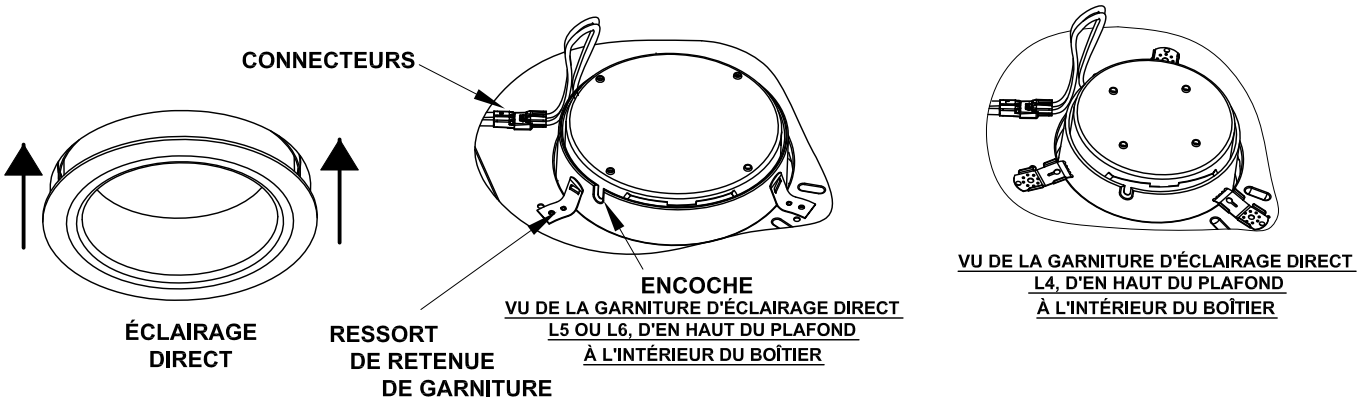

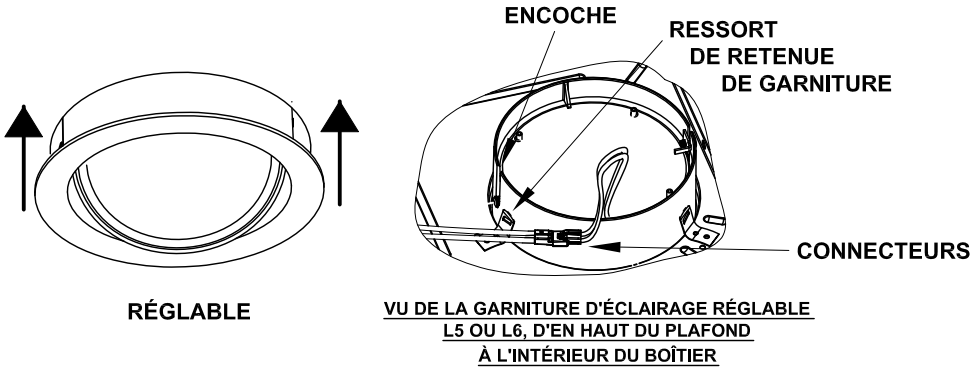

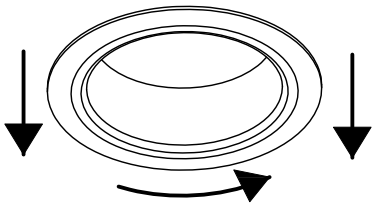

NOTE:

Pour retirer le GROUPE GARNITURE L5 ou L6 du CADRE, le tourner en sens horaire tout en le tirant bien droit ver le bas.

Pour retirer le GROUPE GARNITURE L4 du CADRE, le tirer bien droit ver le bas (le tourner n'est pas requis).

© 2016 Philips Lighting Holding B.V. Tous droits réservés.
www.philips.com/luminaires

Philips Lighting North America Corporation
200 Franklin Square Drive
Somerset, NJ 08873, USA
Phone: 855-486-2216

Philips Lighting Canada Ltd.
281 Hillmount Road
Markham ON, Canada L6C 2S3
Phone: 800-668-9008