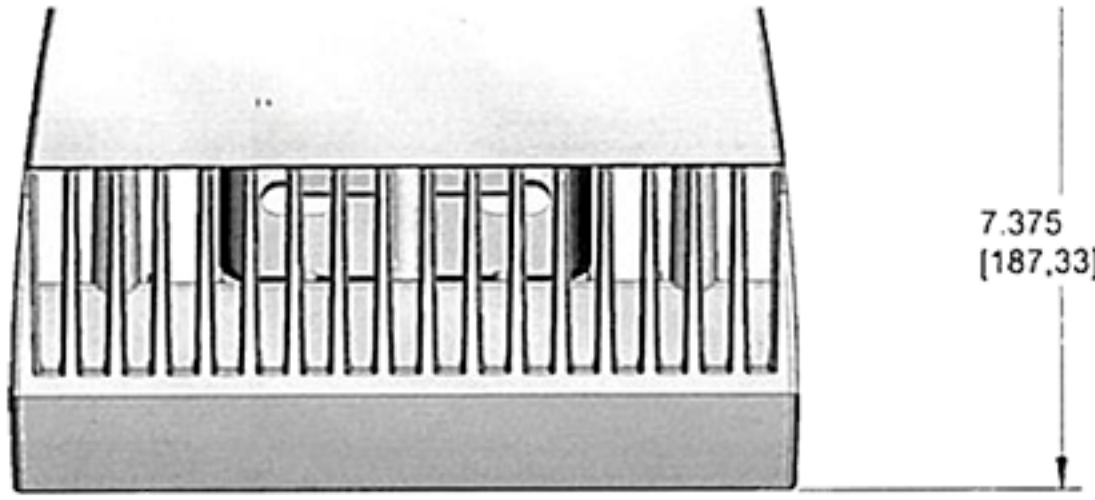
7.375
[187,33]

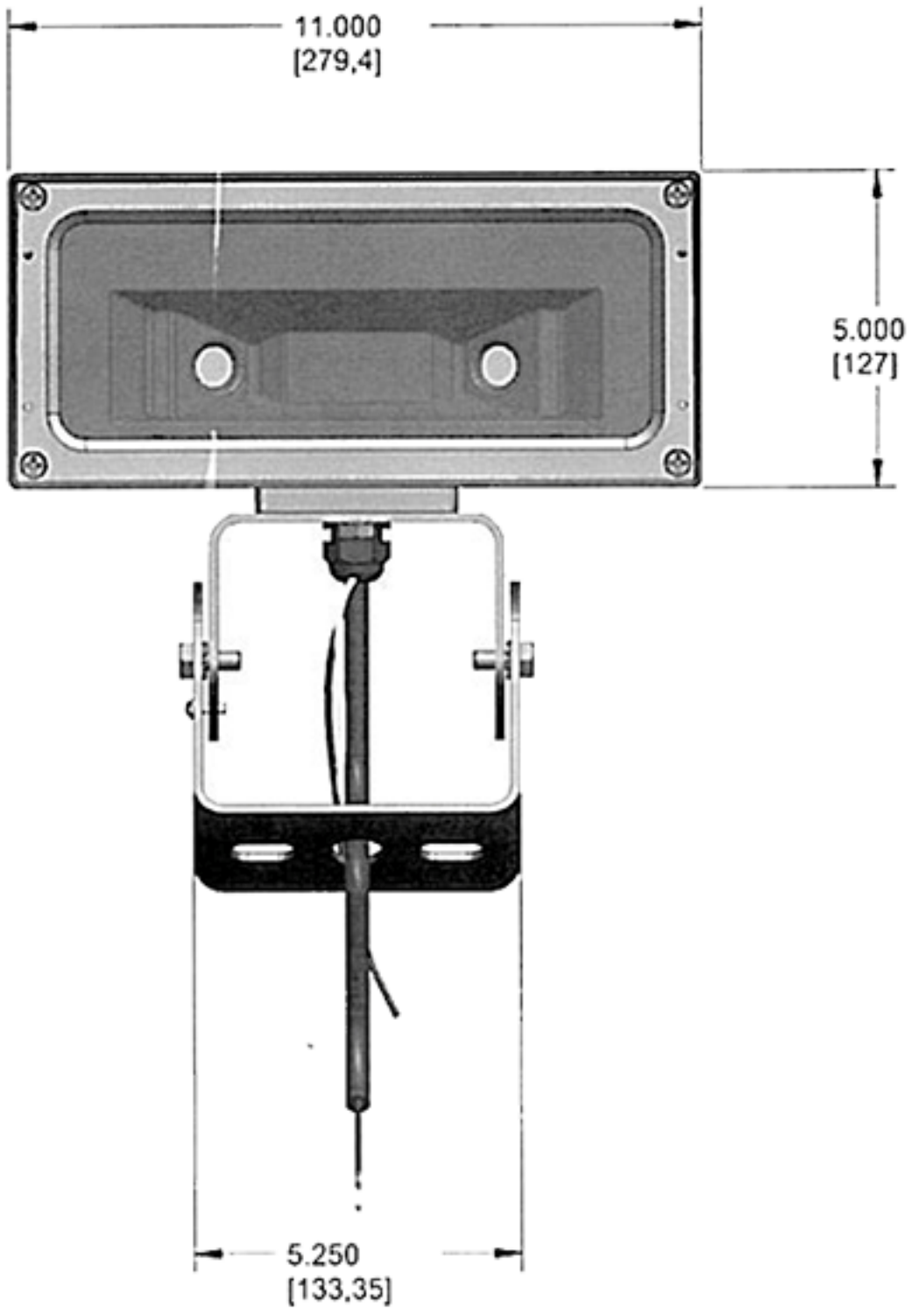
11.000
[279,4]
5.000
[127]
5.250
[133,35]

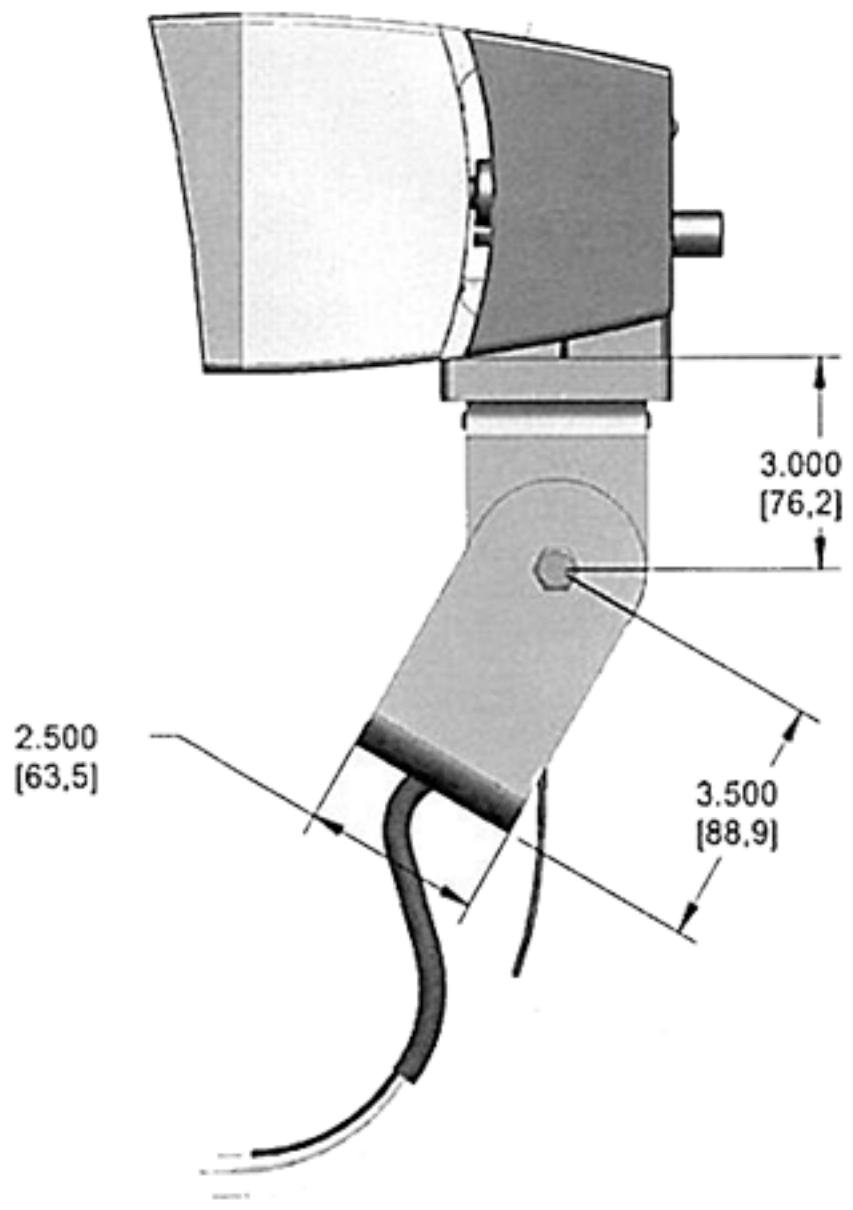
3.000
[76,2]
2.500
[63,5]
3.500
[88,9]