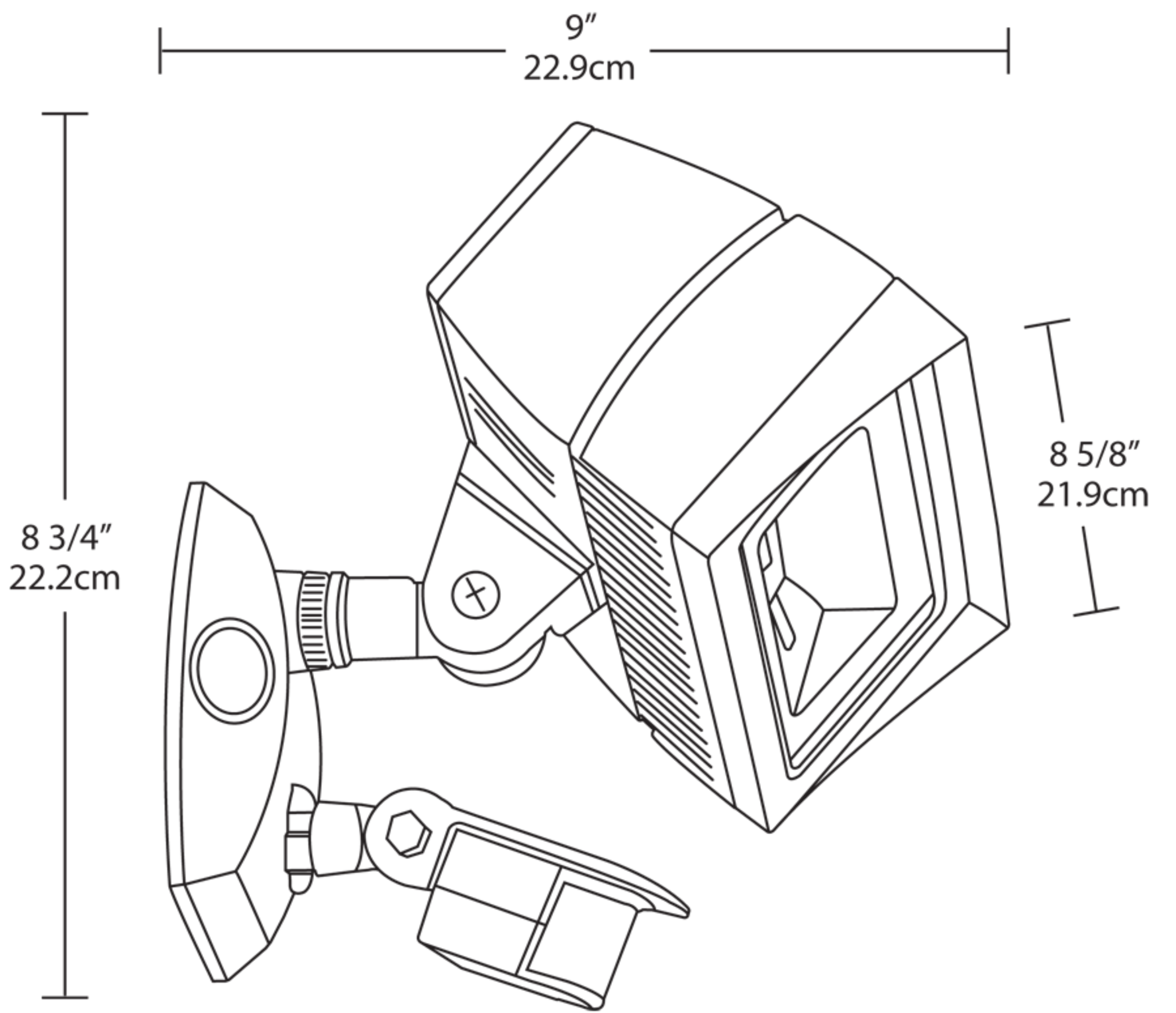
9″
22.9cm
8 3/4″
22.2cm
8 5/8″
21.9cm