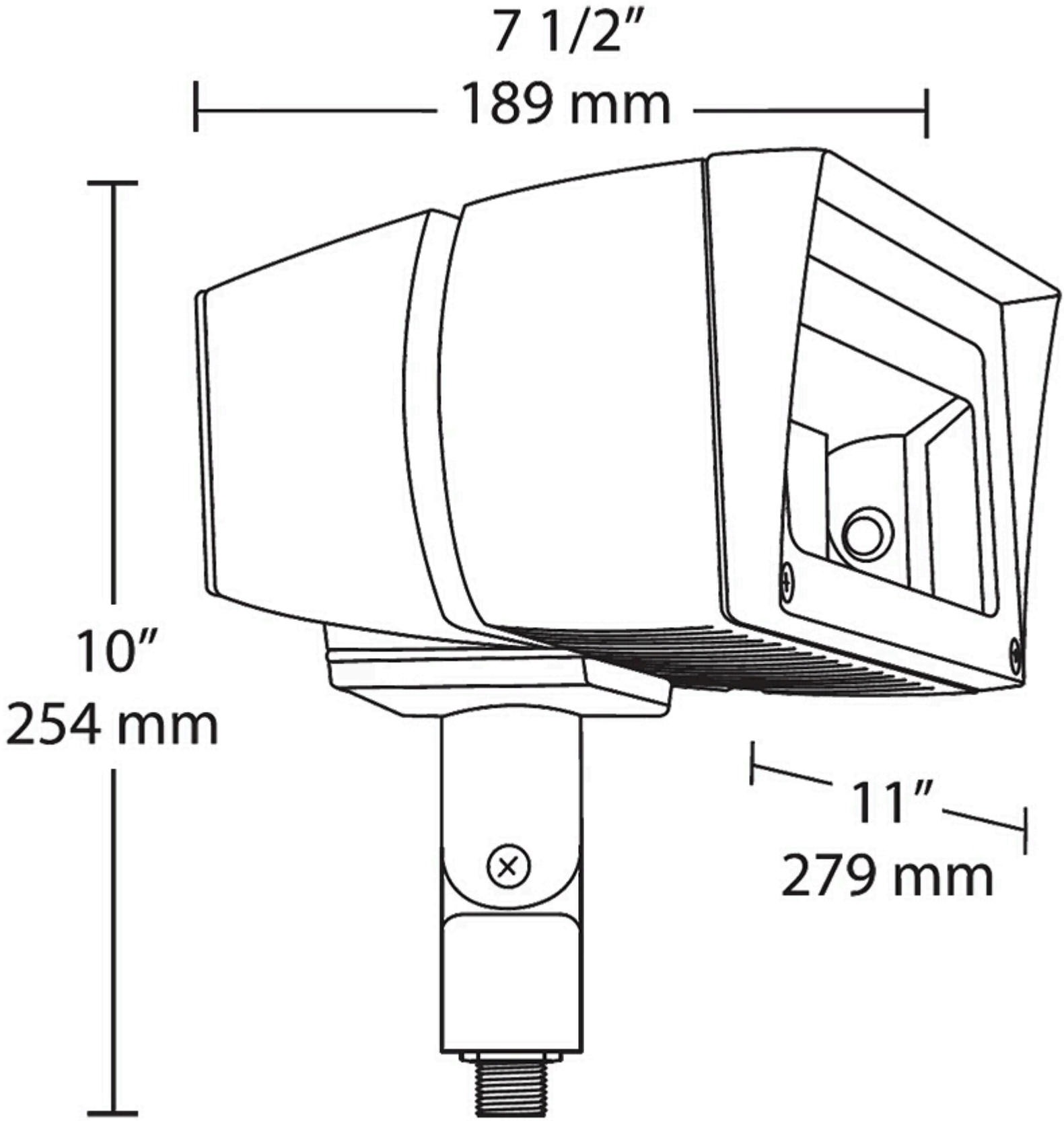
7 1/2″
189 mm
10″
254 mm
11″
279 mm