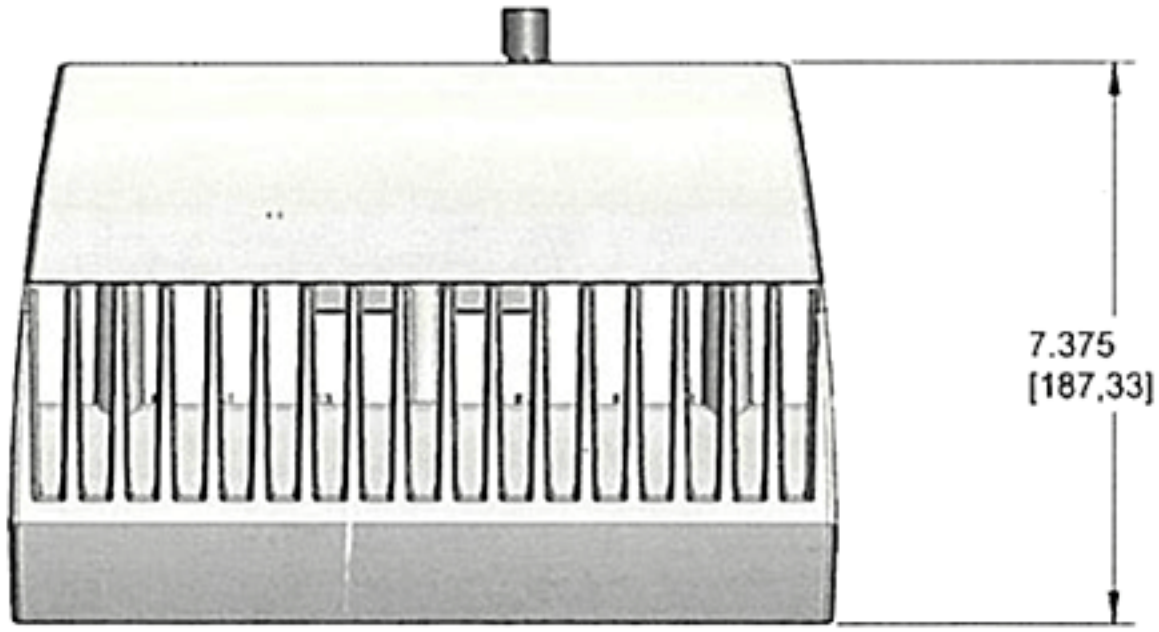
7.375
[187,33]

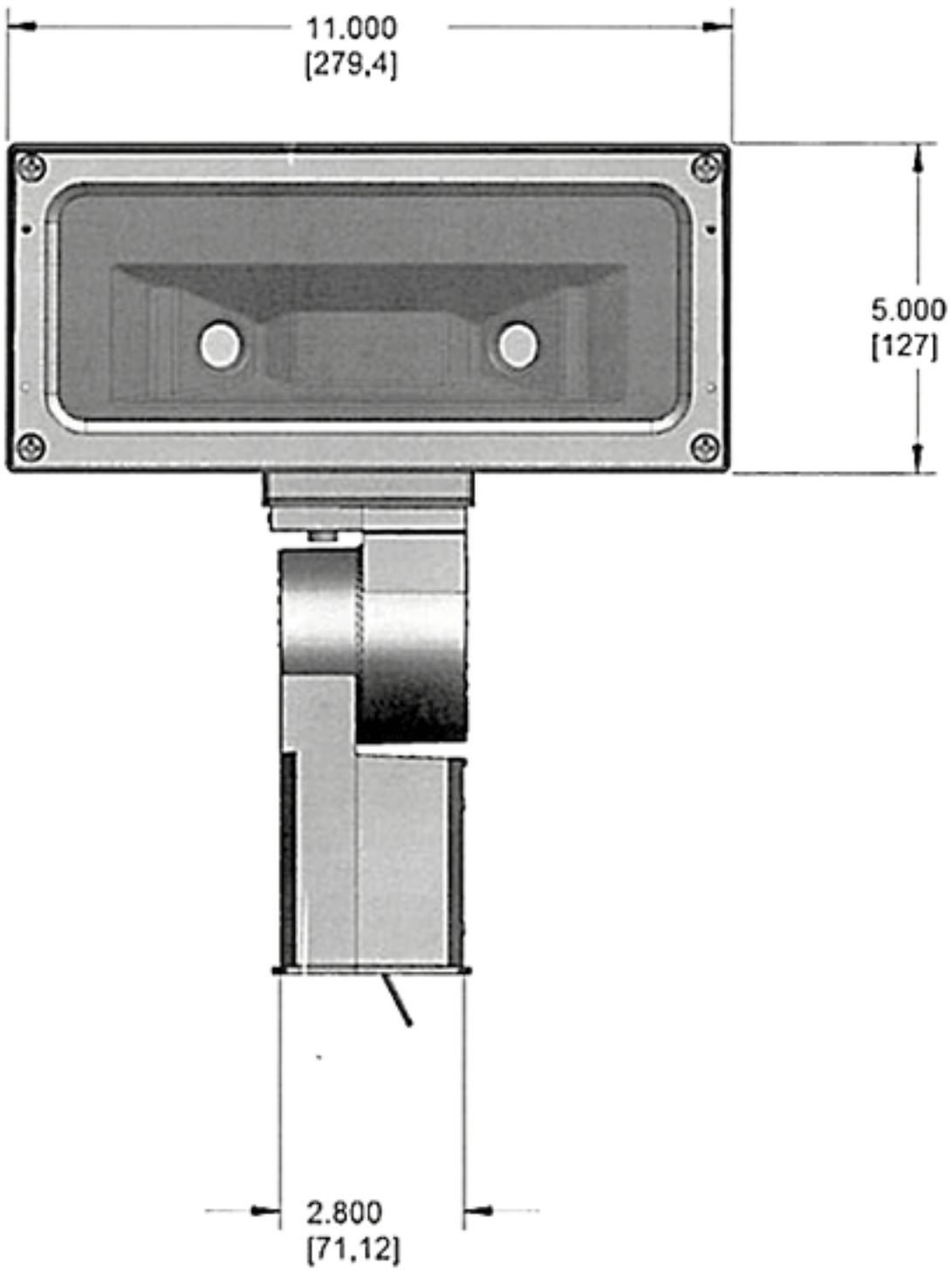
11.000
[279,4]
5.000
[127]
2.800
[71,12]

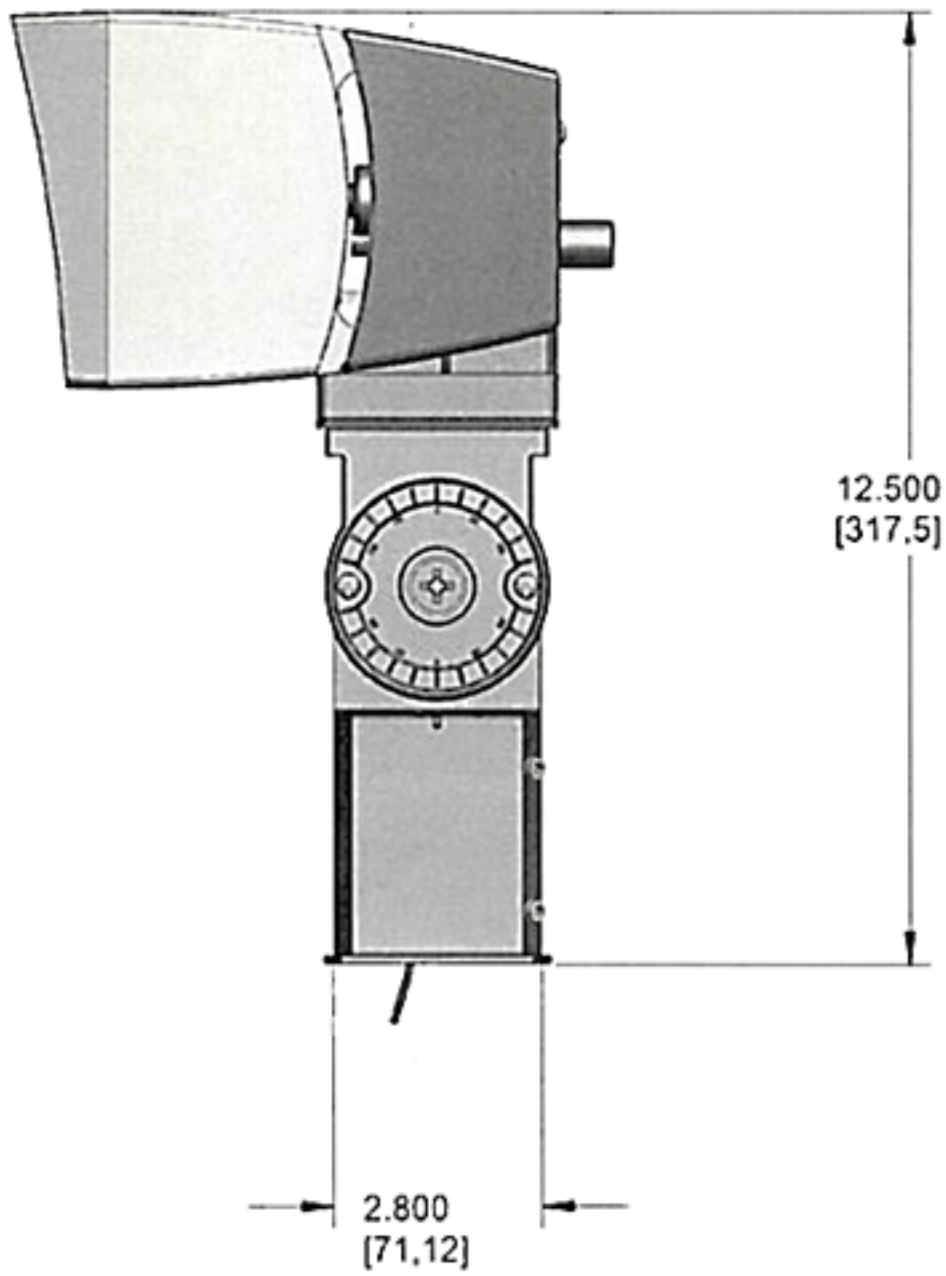
12.500
[317,5]
2.800
[71,12]