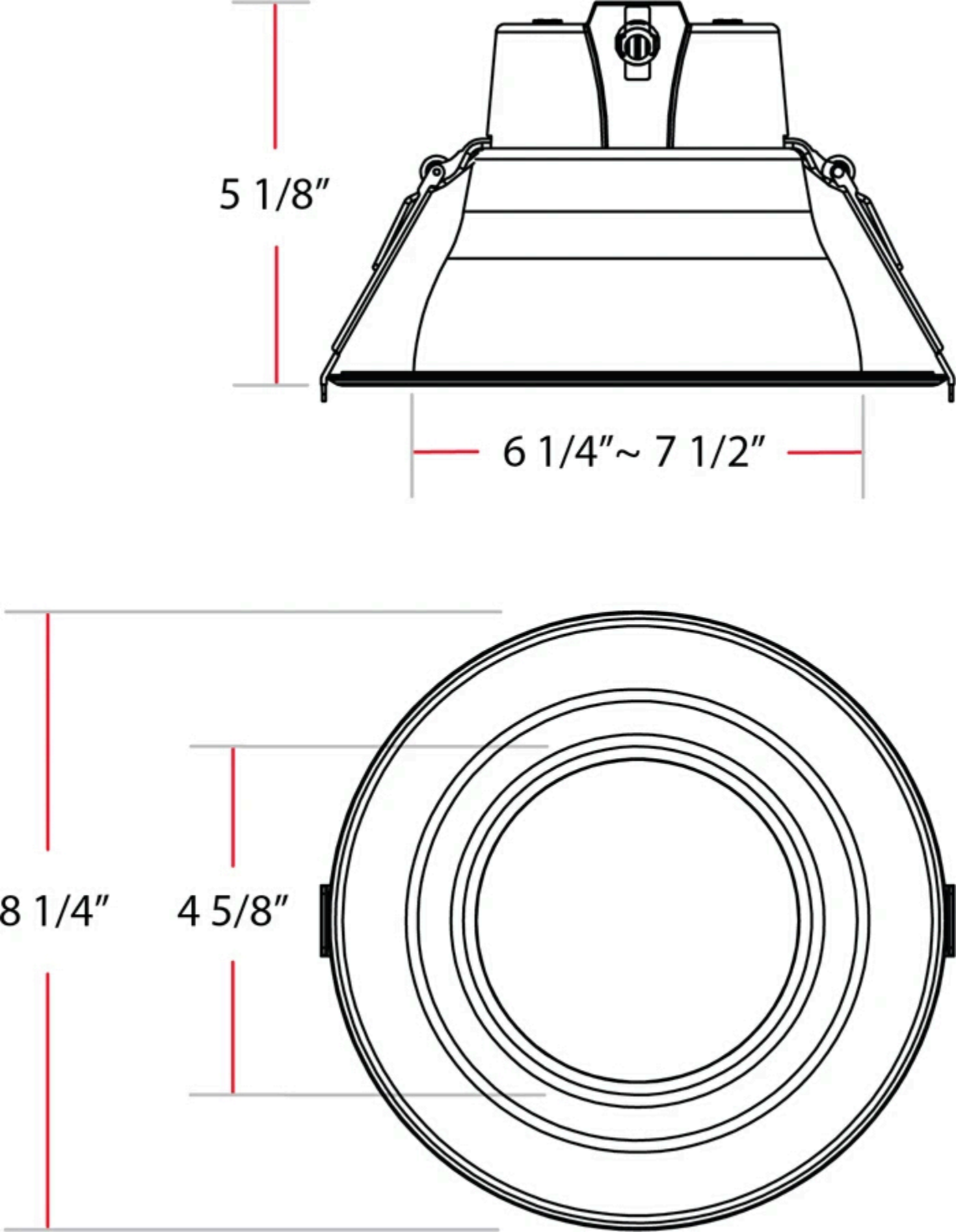
5 1/8″
6 1/4″~ 7 1/2″
8 1/4″
4 5/8″