Southwire™

MEIBB
INSTRUCTION MANUAL
MODE D'EMPLOI
MANUAL DE INSTRUCCIONES

INSTRUCTIONS FOR USE

1. **LOCKNUT** Hand tighten + 1/4 turn
2. **BONDING CONDUCTORS** Up to six (6) size #10-#14 AWG solid or stranded
3. **INSPECTION WINDOW** Verify that end of bonding conductor is visible in the inspection window
4. **GROUND SYMBOL** Ensure device is mounted with ground symbols facing forward
5. **MAIN GROUND CONDUCTOR** Size #6-#4 AWG bare copper wire
6. **OPTIONAL** Metallic or non-metallic tubing (not included)

MOUNTING OPTIONS: Mounts to (but not limited to) enclosures, conduit bodies, and inline with conduit.

GANGABLE: Threaded on both ends.

MODE D'EMPLOI

1. **CONTRE-ÉCROU** Serrez à la main + 1/4 de tour
2. **CONDUCTEURS DE LIAISON** Jusqu'à six (6) fils solides ou multibrins de calibre 10 à 14 AWG
3. **HUBLOT D'INSPECTION** Vérifiez que l'extrémité du conducteur de liaison est visible dans le hublot d'inspection
4. **SYMBOLE DE MISE À LA TERRE** Assurez-vous que l'appareil est installé avec les symboles de mise à la terre orientés vers l'avant
5. **CONDUCTEUR PRINCIPAL DE MISE À LA TERRE** Câble en cuivre nu de calibre 6 à 4 AWG
6. **FACULTATIF** Tubes métalliques ou non métalliques (non compris)

OPTIONS DE MONTAGE: S'installe sur (sans s'y limiter) les enceintes, les corps de conduits et enligne avec un conduit.

GROUPABLE: Fileté aux deux extrémités

INSTRUCCIONES DE USO

1. **CONTRATUERCA** Apretar con la mano más de 1/4 de giro
2. **CONDUCTORES DE CONEXIÓN** Hasta seis (6) de #10-#14 AWG tipo sólido o trenzado
3. **VENTANA DE INSPECCIÓN** Verificar que el extremo del conductor de conexión interna esté visible en la ventana de inspección
4. **SÍMBOLO DE CONEXIÓN A TIERRA** Garantizar que el dispositivo está montado con los símbolos de conexión a tierra mirando hacia delante
5. **CONDUCTOR PRINCIPAL DE CONEXIÓN A TIERRA** Cable de cobre, sin aislamiento, #6-#4 AWG
6. **OPCIONAL** Tubería metálica o no metálica (no se incluye)

OPCIONES DE MONTAJE: Montaje [sin limitarse a ellos] en carcasas, cuerpos de conducto y conexión en línea con conducto.

CONECTABLE ENTRE SÍ: Con rosca en ambos extremos.

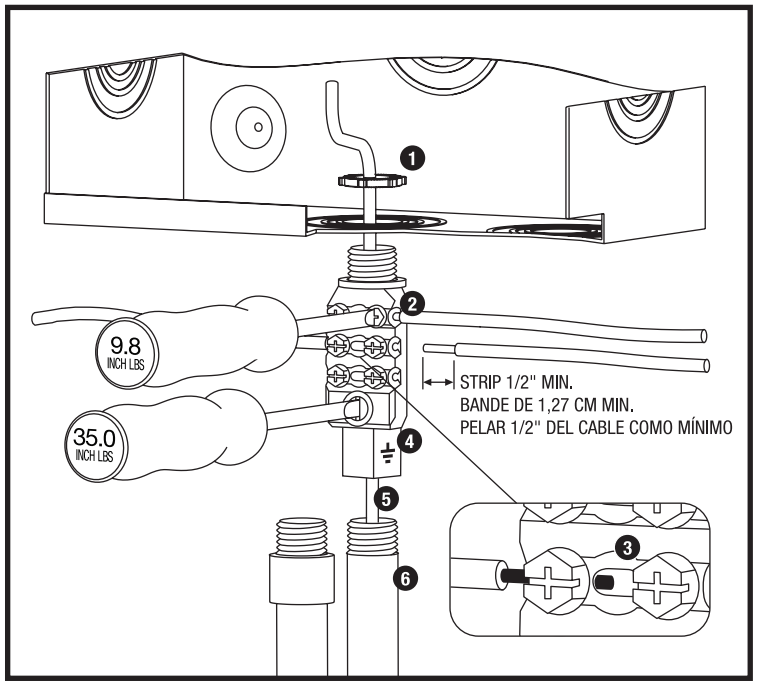

CAUTION

All wiring must be according to NEC, state and local codes. This product should only be installed and serviced by a qualified professional.

ATTENTION

Tout le câblage doit être conforme aux codes national de l'électricité, de l'état ou de la province et local. Ce produit doit être installé et réparé par un professionnel qualifié uniquement.

PRECAUCIÓN

Todo cableado tiene que cumplir con el Código Nacional de Electricidad (NEC), así como con los códigos locales y estatales. La instalación y el mantenimiento de este producto debe efectuarse ya sólo por profesionales calificados.

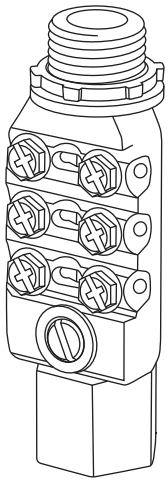

MEIBB™
BONDING BRIDGE

Distributed by/Distribué par:

Southwire Company, LLC.
One Southwire Drive
Carrollton, GA 30119

Southwire Canada Company
5705 Cancross Court
Mississauga ON L5R 3E9

Made in China /Fabriqué en China/Hecho en China

©2021 Southwire Company, LLC.
All rights reserved./Tous droits réservés.

1-855-SWTOOLS
TOLL FREE TECHNICAL HELP
Línea de Ayuda Técnica Gratuita

7/21 MEIBB manual/manuel