Série QS Protector®

GENERAC®

SÉRIE QS PROTECTOR®

Générateurs de secours

Moteur à gaz refroidi par liquide

CARACTÉRISTIQUES PRINCIPALES :

- Contrôleur numérique multilingue Evolution™, écran LCD, deux lignes de texte (Anglais/Espagnol/Français/Portugais) avec fenêtre de visualisation externe pour une indication simple de l'état du générateur et de la position du disjoncteur.
- Technologie électrique True Power™
- Régulateur électronique isochrone
- Boîtier de protection insonorisé
- Circuit fermé de récupération de liquide de refroidissement
- Chargeur de batterie intelligent
- Flexibles résistants aux rayons UV et à l'ozone
- Régulation de la tension ±1 %
- Fonctionnement au gaz naturel ou au propane liquide
- Garantie limitée de 5 ans
- Homologation UL 2200
- Le générateur SwRI® homologué (NFPA37, clause 4.1.4.1.2) peut être installé à une distance minimale de 45,72 cm (18 po) des murs en matière inflammable*

*À condition de situer le groupe électrogène loin des portes, des fenêtres et des entrées d'air frais, et sauf indications contraires des codes locaux. Pour plus d'informations, consultez le guide d'installation.

Puissance nominale de secours

Modèle RG022 (aluminium fini mat) - 22 kW 60 Hz
Modèle RG027 (aluminium fini mat) - 27 kW 60 Hz
Modèle RG032 (aluminium fini mat) - 32 kW 60 Hz
Modèle RG038 (aluminium fini mat) - 38 kW 60 Hz



Mobile Link

ETL LISTED c US

USA ENGINEERED & BUILT*
*Assemblé aux É.-U. en utilisant des pièces domestiques et étrangères.

QUIET TEST™

Conforme aux normes antipollution de l'EPA des États-Unis
Modèles 22 et 27 kW conformes aux normes d'émissions CA/MA
Modèles 32 kW et 38 kW non commercialisés au CA/MA

CARACTÉRISTIQUES

- **UNE CONCEPTION INNOVANTE ET DES ESSAIS POUSSÉS SUR PROTOTYPE** constituent les éléments essentiels qui contribuent au succès de GENERAC pour « METTRE LA CONCEPTION AU SERVICE DE L'ÉNERGIE ». Mais ce n'est pas tout. Son engagement total en matière d'essais sur les composants, d'essais de fiabilité, d'essais environnementaux, d'essais de destruction et relatifs à la durée de vie, ainsi que d'essais de conformité par rapport aux normes CSA, NEMA, EGSA et autres normes en vigueur, vous incitera à choisir GENERAC POWER SYSTEMS en toute confiance, sachant que ces systèmes offrent des performances exceptionnelles.
- **CRITÈRES D'ESSAI :**
  - ✓ **PROTOTYPE TESTÉ**
  - ✓ **VIBRATION TORSIONNELLE TESTÉE**
  - ✓ **ÉVALUATION NEMA MG1-22**
  - ✓ **CAPACITÉ DE DÉMARRAGE DU MOTEUR**
- **CONNECTIVITÉ MOBILE LINK® :** Fourni GRATUITEMENT avec tous les générateurs de secours à domicile série Protector, Mobile Link Wi-Fi permet aux utilisateurs de surveiller l'état de leur générateur depuis n'importe où dans le monde à l'aide d'un téléphone intelligent, d'une tablette ou d'un ordinateur. Cette option permet d'accéder facilement à des informations telles que l'état de fonctionnement actuel et les alertes de maintenance. L'utilisateur peut connecter son compte auprès de son concessionnaire réparateur indépendant agréé afin d'obtenir une aide rapide, conviviale et proactive. Grâce à Mobile Link, les utilisateurs sont encadrés avant la prochaine coupure d'électricité.
- **RÉGULATION ÉLECTRONIQUE DE TENSION À COMPENSATION DE FRÉQUENCE.** Le régulateur de pointe à semi-conducteurs maximise la puissance; il est monté en série sur tous les modèles Generac. Il apporte une RÉPONSE RAPIDE et optimisée aux changements de conditions de charge, ainsi qu'une CAPACITÉ DE DÉMARRAGE DU MOTEUR MAXIMALE en couplant électroniquement les charges de pointe vers le moteur. La tension est régulée numériquement à ±1 %.
- **LE SERVICE À SOURCE UNIQUE** du réseau de fournisseurs étendu de GENERAC propose des pièces et un savoir-faire en matière d'entretien pour l'ensemble du groupe électrogène, du moteur au plus petit composant électronique.
- **COMMUTATEURS DE TRANSFERT GENERAC.** GENERAC POWER SYSTEMS est synonyme de longévité et de fiabilité. L'une des raisons de cette confiance en GENERAC, c'est que sa gamme de produits est fournie avec ses propres dispositifs de transfert et de commandes, afin d'assurer une compatibilité intégrale du système.

GENERAC®

ISO 9001:2008

GENERAC®

22 • 27 • 32 • 38

Données techniques et d'application

CARACTÉRISTIQUES TECHNIQUES DU GÉNÉRATEUR

Type	Synchrone
Classe d'isolation du rotor	H (22 et 27 kW) ou F (32 et 38 kW)
Classe d'isolation du stator	H
Facteur d'interférence de téléphone (TIF)	< 50
Fils de sortie de l'alternateur monophasé	4 fils
Fils de sortie de l'alternateur triphasé	6 fils
Roulements	À billes et scellés
Accouplement	Disque souple
Système d'excitation	Direct

RÉGULATION DE LA TENSION

Type	Électronique
Détection	Monophasé
Régulation	±1 %

CARACTÉRISTIQUES TECHNIQUES DU RÉGULATEUR

Type	Électronique
Régulation de fréquence	Isochrone
Régulation en état stable	±0,25 %

CIRCUIT ÉLECTRIQUE

Alternateur de charge de batterie	12 V, 30 A
Chargeur de batterie statique	2,5 A
Batterie recommandée (non fournie)	Groupe 26 (22, 27, 32 et 38 kW)
Tension du circuit	12 V

CARACTÉRISTIQUES DU GÉNÉRATEUR

Générateur à usage intensif à champ tournant
Directement relié au moteur
Augmentation de la température de fonctionnement de 120 °C au-dessus d'une température ambiante de 40 °C
Isolation de classe H homologuée NEMA
Isolation de classe F homologuée NEMA
Tous les modèles sont soumis à des essais poussés sur prototype

CARACTÉRISTIQUES DU BOÎTIER

Boîtier de protection contre les intempéries	Une protection totale contre les éléments naturels. Peinture époxy texturée appliquée électrostatiquement pour davantage de durabilité.
Silencieux intégré de niveau critique	Le silencieux de niveau critique est installé à l'intérieur de l'appareil pour prévenir les blessures.
Petit, compact et attrayant	Pour une installation rapide et facile, et un résultat attrayant.
SAE	Boîtier insonorisé pour un fonctionnement silencieux.

CARACTÉRISTIQUES TECHNIQUES DU MOTEUR : 22, 27, 32 ET 38 kW

Fabricant	Generac
Modèle	En ligne
Cylindres	4
Cylindrée (litres)	2,4
Alésage (mm / po)	86,5 / 3,41
Course (mm / po)	100 / 3,94
Taux de compression	9,5:1
Système d'admission d'air	À aspiration naturelle (22 et 27 kW) ou Turbocompressé / post-refroidi (32 et 38 kW)
Type de poussoir	Hydraulique

SYSTÈME DE LUBRIFICATION DU MOTEUR

Type de pompe à l'huile	Vitesse
Type de filtre à l'huile	Cartouche à visser à passage intégral
Contenance du carter (L / qt)	4 / 3,8 (22, 27, 32 et 38 kW)

SYSTÈME DE REFROIDISSEMENT DU MOTEUR

Type	Fermé
Pompe à eau	Entraînement par courroie
Vitesse de rotation du ventilateur (tr/min)	1 980 - 22 et 27 kW 1 500 - 32 et 38 kW
Diamètre du ventilateur (mm / po)	459,7 / 18,1 (22 et 27 kW) ou 558,8 / 22 (32 et 38 kW)
Mode de ventilation	Poussoir (22 et 27 kW) ou Extracteur (32 et 38 kW)

CIRCUIT D'ALIMENTATION CARBURANT

Type de carburant	Gaz naturel, propane à l'état gazeux
Carburateur	Courant descendant
Régulateur secondaire de pression de carburant	Standard
Électrovanne d'arrêt de carburant	Standard
Pression de carburant PL	5 – 14 po de colonne d'eau
Pression de carburant GN	5 – 14 po de colonne d'eau

(Toutes les classifications sont conformes aux normes BS5514, ISO3046, ISO8528, SAE J1349 et DIN6271.)

22 • 27 • 32 • 38

données opérationnelles

TENSION DE SORTIE DU GÉNÉRATEUR/kW - 60 Hz

		KW (GPL)	Ampères (GPL)	kW (gaz naturel)	Ampères (gaz naturel)	Dimension du disjoncteur (pour les deux carburants)
RG022	120/240 V, 1 Ø, facteur de puissance 1,0	22	92	22	92	100
	120 / 208 V, 3 Ø, facteur de puissance 0,8	22	76	22	76	80
	120 / 240 V, 3 Ø, facteur de puissance 0,8	22	66	22	66	80
RG027	120/240 V, 1 Ø, facteur de puissance 1,0	27	113	25	104	125
	120 / 208 V, 3 Ø, facteur de puissance 0,8	27	94	25	87	100
	120 / 240 V, 3 Ø, facteur de puissance 0,8	27	81	25	75	90
RG032	120/240 V, 1 Ø, facteur de puissance 1,0	32	133	32	133	150
	120 / 208 V, 3 Ø, facteur de puissance 0,8	32	111	32	111	125
	120 / 240 V, 3 Ø, facteur de puissance 0,8	32	96	32	96	100
	277 / 480 V, 3 Ø, facteur de puissance 0,8	32	48	32	48	60
RG038	120/240 V, 1 Ø, facteur de puissance 1,0	38	158	38	158	175
	120 / 208 V, 3 Ø, facteur de puissance 0,8	38	132	38	132	150
	120 / 240 V, 3 Ø, facteur de puissance 0,8	38	114	38	114	125
	277 / 480 V, 3 Ø, facteur de puissance 0,8	38	57	38	57	60

CAPACITÉ DE SURCHARGE (A)

		Creux de tension pour un facteur de puissance < 4	
		15 %	30 %
RG022	120/240 V, 1 Ø	55	135
	120/208 V, 3 Ø	40	92
	120/240 V, 3 Ø	35	80
RG027	120/240 V, 1 Ø	62	170
	120/208 V, 3 Ø	70	120
	120/240 V, 3 Ø	61	103
RG032	120/240 V, 1 Ø	75	180
	120/208 V, 3 Ø	87	210
	120/240 V, 3 Ø	75	182
	277/480 V, 3 Ø	36	87
RG038	120/240 V, 1 Ø	75	180
	120/208 V, 3 Ø	87	210
	120/240 V, 3 Ø	75	182
	277/480 V, 3 Ø	36	87

Remarque : **le tuyau de combustible doit avoir le calibre approprié pour une charge complète.**

Pour obtenir la teneur en BTU, multipliez pi³/h x 2 520 (PL) ou pi³/h x 1 000 (GN)

Pour obtenir la teneur en mégajoules, multipliez m³/h x 93,15 (PL) ou m³/h x 37,26 (GN)

Reportez-vous à la « Fiche de données sur les émissions » pour connaître le débit de carburant maximal aux fins d'autorisation EPA et SCAQMD.

CONSOMMATION DE CARBURANT DU MOTEUR

		Gaz naturel		Propane		
		(pied³/h)	(m³/h)	(gal/h)	(pied³/h)	(L/h)
RG022	Cycle de démarrage périodique	42	1,2	0,44	16	1,7
	25 % de la charge nominale	100	2,8	1,1	40	4,2
	50 % de la charge nominale	190	5,4	2,1	75	7,8
	75 % de la charge nominale	255	7,2	2,8	101	10,5
	100 % de la charge nominale	316	9	3,4	125	13
RG027	Cycle de démarrage périodique	42	1,2	0,44	16	1,7
	25 % de la charge nominale	108	3,1	1,2	43	4,5
	50 % de la charge nominale	197	5,6	2,1	78	8,1
	75 % de la charge nominale	287	8,2	3,1	114	11,8
	100 % de la charge nominale	359	10,2	3,9	143	14,8
RG032	Cycle de démarrage périodique	79	2,2	0,8	30	3,2
	25 % de la charge nominale	144	4,1	1,7	60	6,3
	50 % de la charge nominale	226	6,4	2,7	97	10,3
	75 % de la charge nominale	298	6,4	3,7	132	13,9
	100 % de la charge nominale	375	10,6	4,6	166	17,5
RG038	Cycle de démarrage périodique	83	2,3	0,9	31	3,2
	25 % de la charge nominale	162	4,6	1,7	62	6,6
	50 % de la charge nominale	255	7,2	2,9	103	10,8
	75 % de la charge nominale	345	9,8	4	142	15
	100 % de la charge nominale	437	12,4	5,2	185	19

HOMOLOGATION DE LA PUISSANCE DE SECOURS : Les homologations de la puissance de secours s'appliquent aux installations alimentées par un réseau public fiable. Elles s'appliquent aux charges variables pour toute la durée de la panne de courant. Aucune capacité de surcharge n'est garantie pour cette homologation. Les homologations sont conformes à la norme ISO-3046-1. Ces caractéristiques techniques peuvent faire l'objet de modifications sans préavis.

GENERAC®

22 • 27 • 32 • 38

données opérationnelles

REFROIDISSEMENT MOTEUR

	22 kW	27 kW	32 et 38 kW
Circulation d'air (air d'admission, y compris air de l'alternateur et air de combustion en cm^3 par minute / pi^3 par minute)	68 / 2 400	68 / 2 400	62,3 / 2 200
Capacité du système de refroidissement (L / gal)	9,5 / 2,5	9,5 / 2,5	9,5 / 2,5
Rejet de chaleur sur liquide de refroidissement (BTU par heure / MJ par heure)	104,5 / 99 000	110,8 / 105 000	153 / 145 000
Température atmosphérique de service maximale au niveau du radiateur (°C / °F)	60 / 140		
Température ambiante maximale (°C / °F)	50 / 122		

EXIGENCES EN MATIÈRE DE COMBUSTION

Débit à la puissance nominale (m^3 par minute / pi^3 par min)	1,9 / 68	1,9 / 68	3 / 106

ÉMISSIONS SONORES

Amplitude sonore en dBA à 7 m (23 pi) lorsque le générateur est en mode de démarrage périodique*	61	61	58
Amplitude sonore en dBA à 7 m (23 pi) lorsque le générateur fonctionne en charge normale*	70	70	64

ÉCHAPPEMENT

Débit d'échappement à la puissance nominale (m^3 par minute / pi^3 par min)	4,7 / 165	5,1 / 180	8,5 / 300
Température d'échappement au niveau de la sortie du silencieux (°C / °F)	482 / 900	538 / 1 000	579 / 1 075

PARAMÈTRES DU MOTEUR

Vitesse de rotation synchrone nominale (tr / min)	1 800

RÉGLAGE DE PUISSANCE EN FONCTION DES CONDITIONS AMBIANTES

Température de détarage ..... 3 % pour chaque 10 °C au-dessus de 25 °C ou 1,65 % pour chaque 10 °F au-dessus de 77 °F.
Altitude de réduction de la puissance (22 et 27 kW) ..... 1 % tous les 100 m au-dessus de 183 m, ou 3 % tous les 1 000 pi au-dessus de 600 pi
Altitude de réduction (32 et 38 kW) ..... 1 % tous les 100 m au-dessus de 915 m, ou 3 % tous les 1 000 pi au-dessus de 3 000 pi

CARACTÉRISTIQUES DU CONTRÔLEUR

Affichage sur écran LCD avec deux lignes de texte ..... Interface utilisateur conviviale pour une utilisation simple et rapide
Modes disponibles : Automatique ..... Démarrage automatique en cas de panne de courant du réseau public. Démarrage périodique tous les 7 jours.
Arrêt ..... Met le groupe électrogène à l'arrêt. L'alimentation est coupée. La commande et le chargeur continuent de fonctionner.
Manuel ..... Démarrage avec la commande de démarreur, le groupe électrogène continue à fonctionner. En cas de panne de secteur, un transfert vers la charge a lieu.
Délai de démarrage programmable entre 10 et 30 secondes ..... 10 s standard
Séquence de démarrage du moteur ..... Cycle de lancement du moteur : 16 s de fonctionnement, 7 de repos (durée maximale : 90 s)
Réchauffement du moteur ..... 5 s
Refroidissement du moteur ..... 1 minute
Verrouillage du démarreur. ..... Le démarreur doit attendre 5 secondes après l'arrêt du moteur pour se réenclencher.
Chargeur de batterie intelligent ..... Standard
Régulation automatique de la tension avec protection contre les surtensions et les sous-tensions ..... Standard
Arrêt automatique en cas de faible niveau d'huile ..... Standard
Arrêt en cas de survitesse ..... Standard, 72 Hz
Arrêt en cas de température élevée ..... Standard
Protection contre l'emballement ..... Standard
Fusible de sécurité ..... Standard
Protection contre les échecs de transfert ..... Standard
Protection en cas de faible niveau de la batterie ..... Standard
Journal de fonctionnement retraçant les 50 derniers évènements ..... Standard
Démarrage périodique futur avec capacité de réglage ..... Standard
Protection contre les câblages incorrects ..... Standard
Protection contre les anomalies internes ..... Standard
Capacité contre les anomalies externes courantes ..... Standard
Protection en cas de défaillance du régulateur ..... Standard

SURVEILLANCE À DISTANCE

●	Possibilité de consulter l'état du générateur	Surveillez votre générateur à l'aide de votre téléphone intelligent, votre tablette ou votre PC à tout moment via l'application Mobile Link pour une parfaite tranquillité d'esprit.
●	Possibilité de consulter les périodes de démarrage périodique/de fonctionnement du générateur et le nombre d'heures de fonctionnement cumulé	Permet de consulter le profil de protection complet du générateur pour connaître les périodes de démarrage périodique et le nombre total d'heures.
●	Possibilité de consulter les informations relatives à la maintenance du générateur	Possibilité d'obtenir des informations relatives à la maintenance d'un modèle spécifique de générateur en cas de maintenance planifiée requise.
●	Rapport mensuel décrivant l'activité du mois passé	Des rapports mensuels détaillés fournissent des informations historiques sur le générateur.
●	Possibilité de consulter les informations relatives à la batterie du générateur	Les diagnostics de la batterie intégrée indiquent l'état actuel de la batterie.
●	Informations météorologiques	Fournit les conditions météorologiques ambiantes détaillées relatives au site du générateur.

N° modèle	Produit	Description
G0071690	Accessoire 4G cellulaire LTE Mobile Link®	Mobile Link de Generac vous permet de vérifier l'état de votre générateur depuis n'importe quel endroit où vous avez accès à une connexion Internet depuis un PC ou avec n'importe quel appareil intelligent. Vous recevrez une notification (courriel ou message texte) en cas de changement de l'état du générateur. Remarque : nécessite un kit adaptateur de faisceau de câbles. Disponible aux États-Unis uniquement.
G006478-0	Kit, adaptateur Mobile Link L/C (requis pour les séries QT et RG)	Le kit adaptateur de faisceau de câbles permet d'assurer la compatibilité des modèles refroidis par liquide avec le système Mobile Link®.
G005630-1 - 22 kW, 27 kW, 32 kW et 38 kW	Trousse pour temps froid	Si le générateur est installé dans une région où les températures chutent régulièrement en dessous de 0 °C (32 °F), utilisez la trousse pour temps froid pour que la batterie conserve une température optimale. Cette trousse comprend un réchauffeur de batterie avec thermostat intégré à la bâche.
G005616-0 - Modèles 22 kW, 27 kW, 32 kW et 38 kW	Froid extrême Trousse pour temps froid	Recommandé si le générateur est installé dans une région où les températures chutent régulièrement en dessous de 0 °C (32 °F) sur une période prolongée. Accessoire réservé aux modèles refroidis par liquide.
G005651-0	Trousse de bouchons pour socle	Bouchons à installer au niveau du socle du générateur pour le protéger contre la pénétration de débris.
G005703-0 - Fini mat	Trousse de peinture	Si le boîtier du groupe électrogène est rayé ou endommagé, il est important d'effectuer des retouches de peinture pour le protéger de la corrosion. Cette trousse comprend la peinture nécessaire pour entretenir ou retoucher adéquatement le boîtier de groupe électrogène.
G005656-0 - 22 kW et 27 kW G005984-0 - 32 kW et 38 kW	Programmé Trousse de maintenance	Les trousses de maintenance périodique pour appareils refroidis par liquide comprennent tout le matériel nécessaire pour effectuer des interventions de maintenance complètes sur les générateurs Generac refroidis par liquide.
G006664-0	Moniteur local sans fil	Entièrement sans fil et alimenté par batterie, le moniteur à distance sans fil de Generac vous fournit des informations instantanées sur l'état du générateur sans même quitter votre domicile.
G006665-0	Dispositif de surveillance à distance sans fil Faisceau de prolongement	Utilisation recommandée avec le module à distance sans fil sur les unités d'une puissance allant jusqu'à 60 kW, et utilisation obligatoire sur les unités d'une puissance supérieure ou égale à 70 kW.
G007000-0 (50 A) G007006-0 (100 A)	Module de gestion intelligente	Les modules de gestion intelligente (SMM) optimisent les performances d'un générateur de secours. Ils peuvent gérer les charges électriques importantes au démarrage et les délester le temps que le système récupère en cas de surcharge. Souvent, Les modules de gestion intelligente permettent de réduire la taille et le coût totaux du système.
G007993-0	Interrupteur d'arrêt d'urgence à bascule pour les installations résidentielles selon la norme NEC2017	L'interrupteur d'arrêt d'urgence permet couper le générateur et la circulation de carburant en cas d'urgence.
G006510-0	Interrupteur d'arrêt d'urgence réinitialisable pour les installations commerciales selon la norme NEC2020	L'interrupteur d'arrêt d'urgence permet couper le générateur et la circulation de carburant en cas d'urgence.
G007005-0	Indicateur Wi-Fi de niveau de carburant de PL	L'indicateur Wi-Fi de niveau de carburant PL surveille constamment le réservoir de PL raccordé. La surveillance du réservoir de PL est importante pour vous assurer que votre générateur est prêt à fonctionner en cas de coupure de courant inattendue. Une application gratuite vous envoie des alertes d'état pour vous signaler que votre réservoir de LP doit être à nouveau rempli.
A0000018981	Solution de nettoyage par ultrasons	Une solution de nettoyage anticorrosion ultra-concentrée conçue pour atteindre les plus petites cavités afin de nettoyer les contaminants les plus difficiles à enlever. Cette formule à base d'eau n'est pas toxique, est biodégradable et sûre pour les surfaces en métal et en plastique, et permet le rinçage.
A0000019001	Solution de protection toutes surfaces	Solution de protection pour toutes les surfaces en vinyle, caoutchouc et plastique qui créé une barrière permettant d'étanchéiser et de protéger les surfaces contre l'infiltration d'eau et les rayons ultraviolets tout en améliorant l'aspect de la surface.

22 et 27 kW

Schéma n° 0K8624-C (1 sur 2)

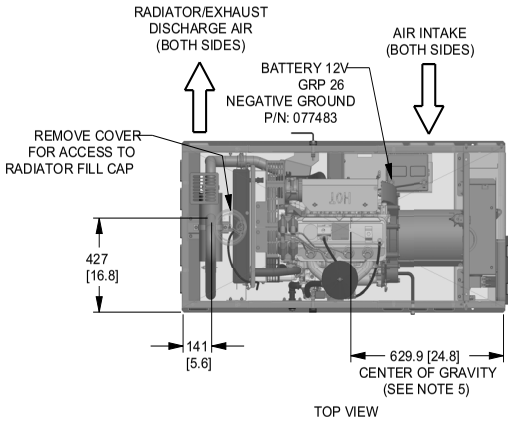

TOP VIEW

SERVICE ITEM	2.4L
OIL FILL CAP	EITHER SIDE
OIL DIP STICK	RIGHT SIDE
OIL FILTER	RIGHT SIDE
OIL DRAIN HOSE	LEFT SIDE
RADIATOR DRAIN	LEFT SIDE
COOLANT RECOVERY BOTTLE	LEFT SIDE
RADIATOR FILL CAP	ROOF TOP
AIR CLEANER ELEMENT	LEFT SIDE
SPARK PLUGS	LEFT SIDE
MUFFLER	SEE NOTE 11
DRIVE BELT	EITHER SIDE
FAN BELT	SEE NOTE 11
BATTERY	LEFT SIDE

REFERENCE OWNERS MANUAL
FOR PERIODIC REPLACEMENT
PART LISTINGS.

NOTES:

1. MINIMUM RECOMMENDED CONCRETE PAD SIZE: 1092 (43") WIDE X 1885 (74.2") LONG. REFERENCE INSTALLATION GUIDE SUPPLIED WITH UNIT FOR CONCRETE PAD GUIDELINES.
2. ALLOW SUFFICIENT ROOM ON ALL SIDES OF THE GENERATOR FOR MAINTENANCE AND SERVICING. THIS UNIT MUST BE INSTALLED IN ACCORDANCE WITH CURRENT APPLICABLE NFPA 37 AND NFPA 70 STANDARDS AS WELL AS ANY OTHER FEDERAL, STATE, AND LOCAL CODES.
3. CONTROL PANEL / CIRCUIT BREAKER INFORMATION:
   - SEE SPECIFICATION SHEET OR OWNERS MANUAL
   - ACCESSIBLE THROUGH CUSTOMER ACCESS ASSEMBLY DOOR ON REAR OF GENERATOR.
4. REMOVE THE REAR ENCLOSURE COVER PANEL TO ACCESS THE STUB-UP AREAS AS FOLLOWS:
   - HIGH VOLTAGE CONNECTION INCLUDING AC LOAD LEAD CONDUIT CONNECTION NEUTRAL CONNECTION, BATTERY CHARGER 120 VOLT AC (0.5 AMP MAX) CONNECTION.
   - LOW VOLTAGE CONNECTION INCLUDING TRANSFER SWITCH CONTROL WIRES.
5. CENTER OF GRAVITY AND WEIGHT MAY CHANGE DUE TO UNIT OPTIONS.
6. BOTTOM OF GENERATOR SET MUST BE ENCLOSED TO PREVENT PEST INTRUSION AND RECIRCULATION OF DISCHARGE AIR AND/OR IMPROPER COOLING AIR FLOW.
7. REFERENCE OWNERS MANUAL FOR LIFTING WARNINGS.
8. MOUNTING BOLTS OR STUDS TO MOUNTING SURFACE SHALL BE 5/8-11 GRADE 5 (USE STANDARD SAE TORQUE SPECS)
9. MUST ALLOW FREE FLOW OF INTAKE AIR, DISCHARGE AIR AND EXHAUST. SEE SPEC SHEET FOR MINIMUM AIR FLOW AND MAXIMUM RESTRICTION REQUIREMENTS.
10. GENERATOR MUST BE INSTALLED SUCH THAT FRESH COOLING AIR IS AVAILABLE AND THAT DISCHARGE AIR FROM RADIATOR IS NOT RECIRCULATED.
11. EXHAUST MUFFLER AND FAN BELT ENCLOSED WITHIN GENERATOR ENCLOSURE, REMOVE FRONT PANEL TO ACCESS.

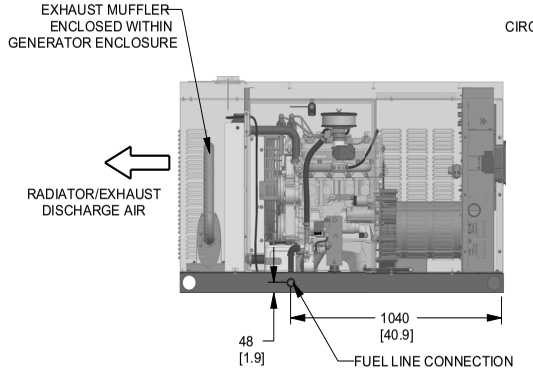

LEFT SIDE VIEW

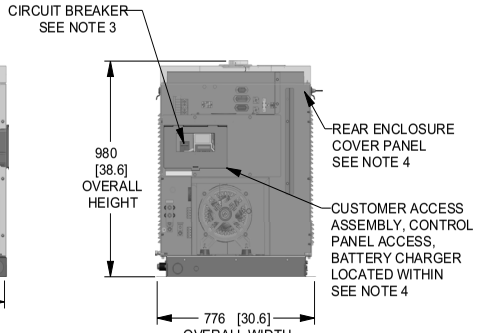

REAR VIEW

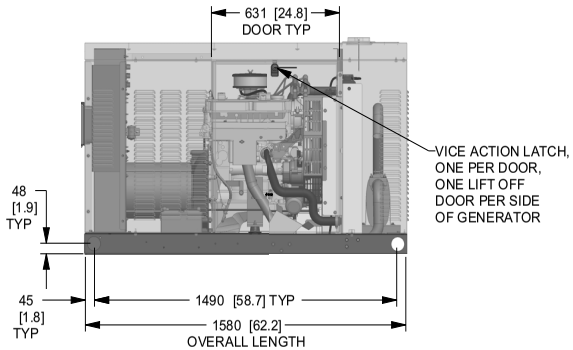

RIGHT SIDE VIEW

WEIGHT DATA				
ENGINE/KW KVA	ENCLOSURE MATERIAL	WEIGHT GENSET ONLY KG [LBS]	WEIGHT SHIPPING SKID KG [LBS]	SHIPPING WEIGHT KG [LBS]
2.4L 22KW (60HZ) SINGLE PHASE 17.4KVA (50HZ) THREE PHASE 22KVA (50HZ)	AL	410.5 [905]	30 [66]	440 [971]
2.4L 27KW (60HZ) SINGLE PHASE 21.6KVA (50HZ) THREE PHASE 27KVA (50HZ)	AL	426 [940]	30 [66]	456 [1006]

DIMENSIONS: MM [INCH]

Plan d'installation

GENERAC®

22 et 27 kW

Plan d'installation

Schéma n° 0K8624-C (2 sur 2)

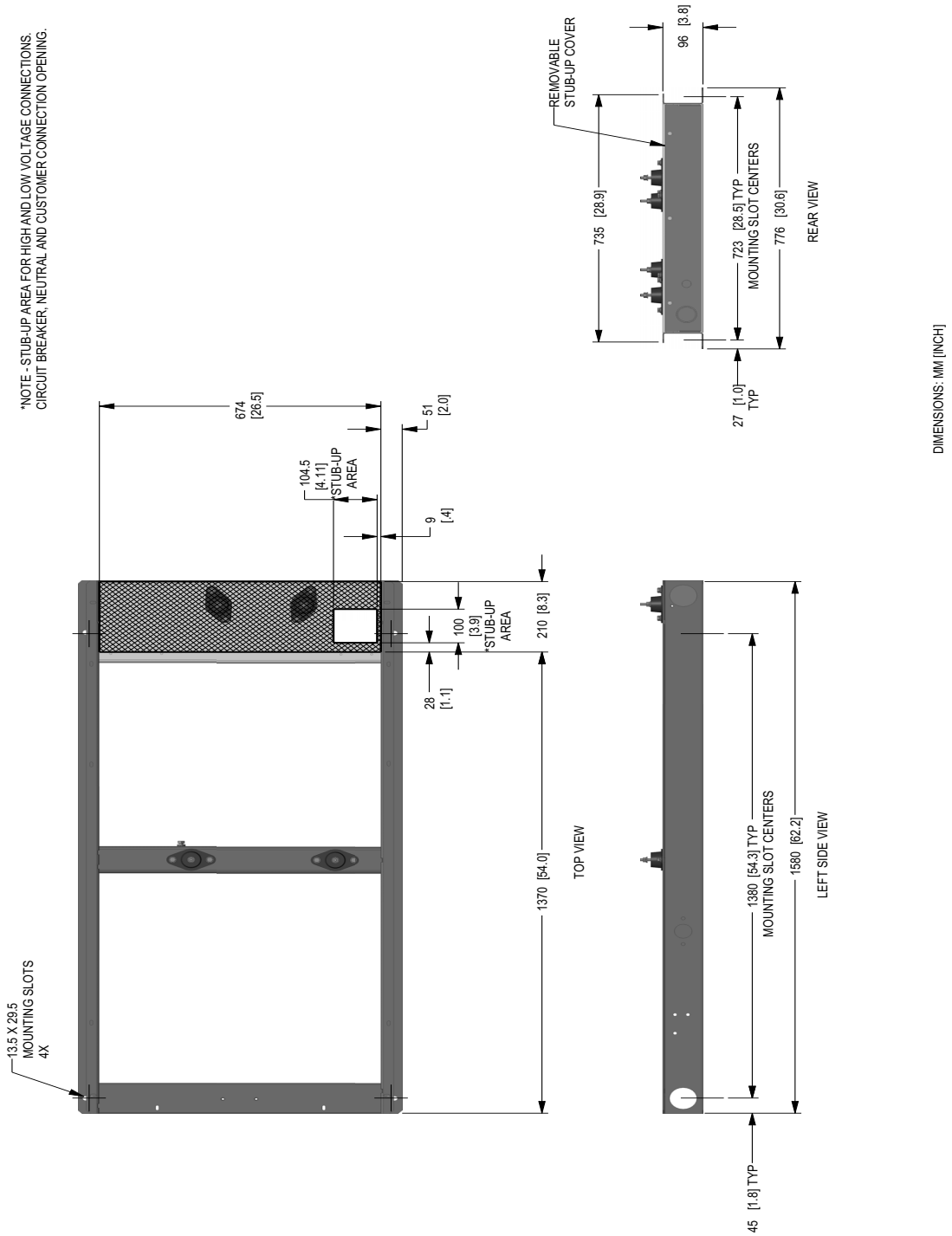

32 et 38 kW

Schéma n° 0K9268-B (1 sur 2)

Plan d'installation

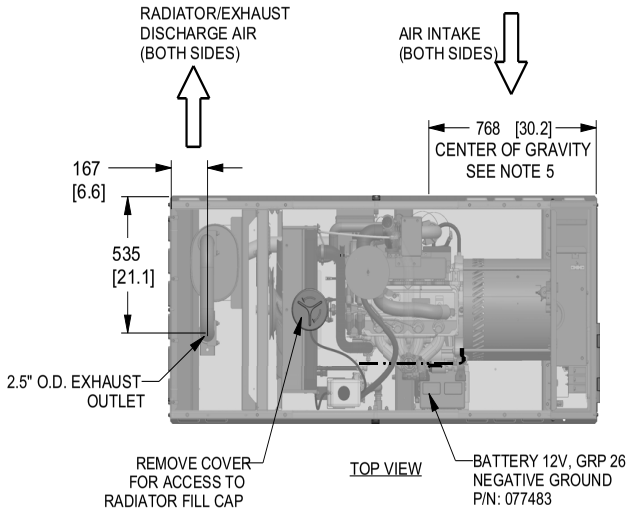

SERVICE ITEM	2.4L
OIL FILL CAP	EITHER SIDE
OIL DIP STICK	RIGHT SIDE
OIL FILTER	RIGHT SIDE
OIL DRAIN HOSE	RIGHT SIDE
RADIATOR DRAIN HOSE	LEFT SIDE
COOLANT RECOVERY BOTTLE	LEFT SIDE
RADIATOR FILL CAP ACCESS	ROOF TOP
AIR CLEANER ELEMENT	RIGHT SIDE
SPARK PLUGS	LEFT SIDE
MUFFLER	SEE NOTE 11
DRIVE BELT	EITHER SIDE
FAN BELT	SEE NOTE 11
BATTERY	LEFT SIDE

REFERENCE OWNERS MANUAL FOR PERIODIC REPLACEMENT PART LISTINGS.

NOTES:

1. MINIMUM RECOMMENDED CONCRETE PAD SIZE: 1194 (47") WIDE X 2255 (88.8") LONG. REFERENCE INSTALLATION GUIDE SUPPLIED WITH UNIT FOR CONCRETE PAD GUIDELINES.
2. ALLOW SUFFICIENT ROOM ON ALL SIDES OF THE GENERATOR FOR MAINTENANCE AND SERVICING. THIS UNIT MUST BE INSTALLED IN ACCORDANCE WITH CURRENT APPLICABLE NFPA 37 AND NFPA 70 STANDARDS AS WELL AS ANY OTHER FEDERAL, STATE, AND LOCAL CODES.
3. CONTROL PANEL / CIRCUIT BREAKER INFORMATION:
   - SEE SPECIFICATION SHEET OR OWNERS MANUAL
   - ACCESSIBLE THROUGH CUSTOMER ACCESS ASSEMBLY DOOR ON REAR OF GENERATOR.
4. REMOVE THE REAR ENCLOSURE COVER PANEL TO ACCESS THE STUB-UP AREAS AS FOLLOWS:
   - HIGH VOLTAGE CONNECTION INCLUDING AC LOAD LEAD CONDUIT CONNECTION, NEUTRAL CONNECTION, AND BATTERY CHARGER 120 VOLT AC (0.5 AMP MAX) CONNECTION.
   - LOW VOLTAGE CONNECTION INCLUDING TRANSFER SWITCH CONTROL WIRES.
5. CENTER OF GRAVITY AND WEIGHT MAY CHANGE DUE TO UNIT OPTIONS.
6. BOTTOM OF GENERATOR SET MUST BE ENCLOSED TO PREVENT PEST INTRUSION AND RECIRCULATION OF DISCHARGE AIR AND/OR IMPROPER COOLING AIR FLOW.
7. REFERENCE OWNERS MANUAL FOR LIFTING WARNINGS.
8. MOUNTING BOLTS OR STUDS TO MOUNTING SURFACE SHALL BE 5/8-11 GRADE 5 (USE STANDARD SAE TORQUE SPECS)
9. MUST ALLOW FREE FLOW OF INTAKE AIR, DISCHARGE AIR AND EXHAUST. SEE SPEC SHEET FOR MINIMUM AIR FLOW AND MAXIMUM RESTRICTION REQUIREMENTS.
10. GENERATOR MUST BE INSTALLED SUCH THAT FRESH COOLING AIR IS AVAILABLE AND THAT DISCHARGE AIR FROM RADIATOR IS NOT RECIRCULATED.
11. EXHAUST MUFFLER AND FAN BELT ARE ENCLOSED WITHIN GENERATOR ENCLOSURE, REMOVE FRONT PANEL TO ACCESS.

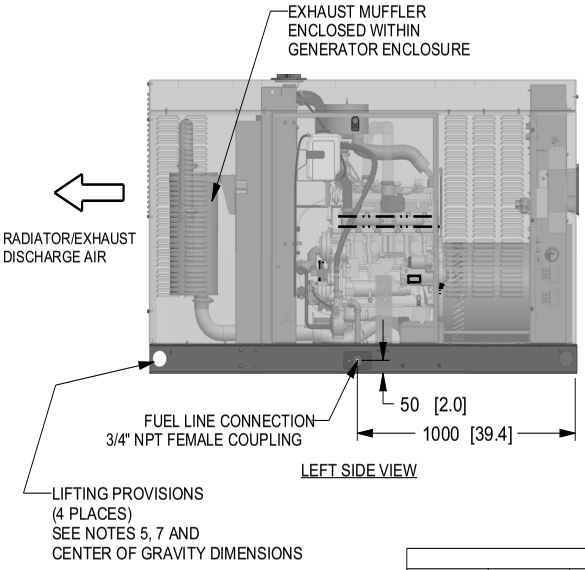

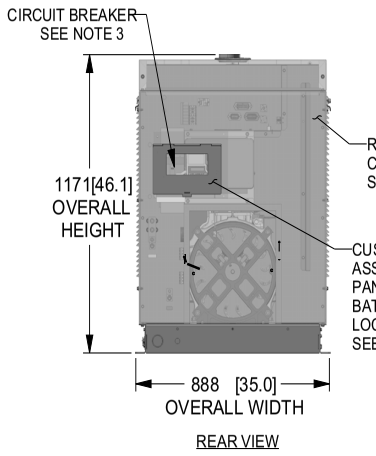

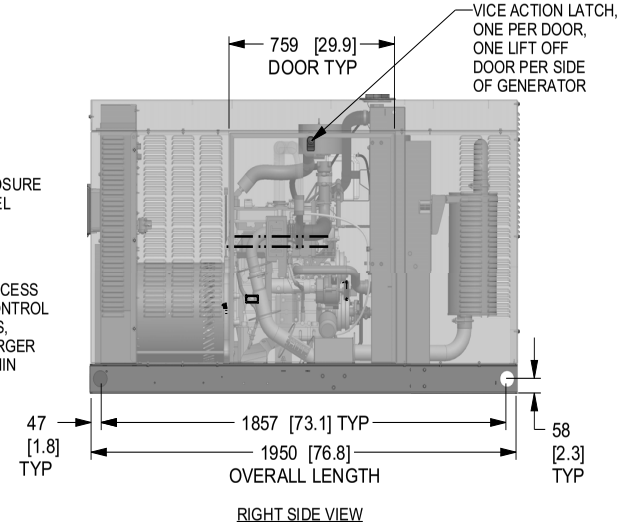

WEIGHT DATA				
ENGINE/KW	ENCLOSURE MATERIAL	WEIGHT GENSET ONLY KG [LBS]	WEIGHT SHIPPING SKID KG [LBS]	SHIPPING WEIGHT KG [LBS]
2.4L 32KW	AL	556 [1225]	44 [98]	600 [1323]
2.4L 38KW	AL	560 [1235]	44 [98]	605 [1333]

DIMENSIONS: MM [INCH]

32 et 38 kW

Plan d'installation

Schéma n° 0K9268-B (2 sur 2)

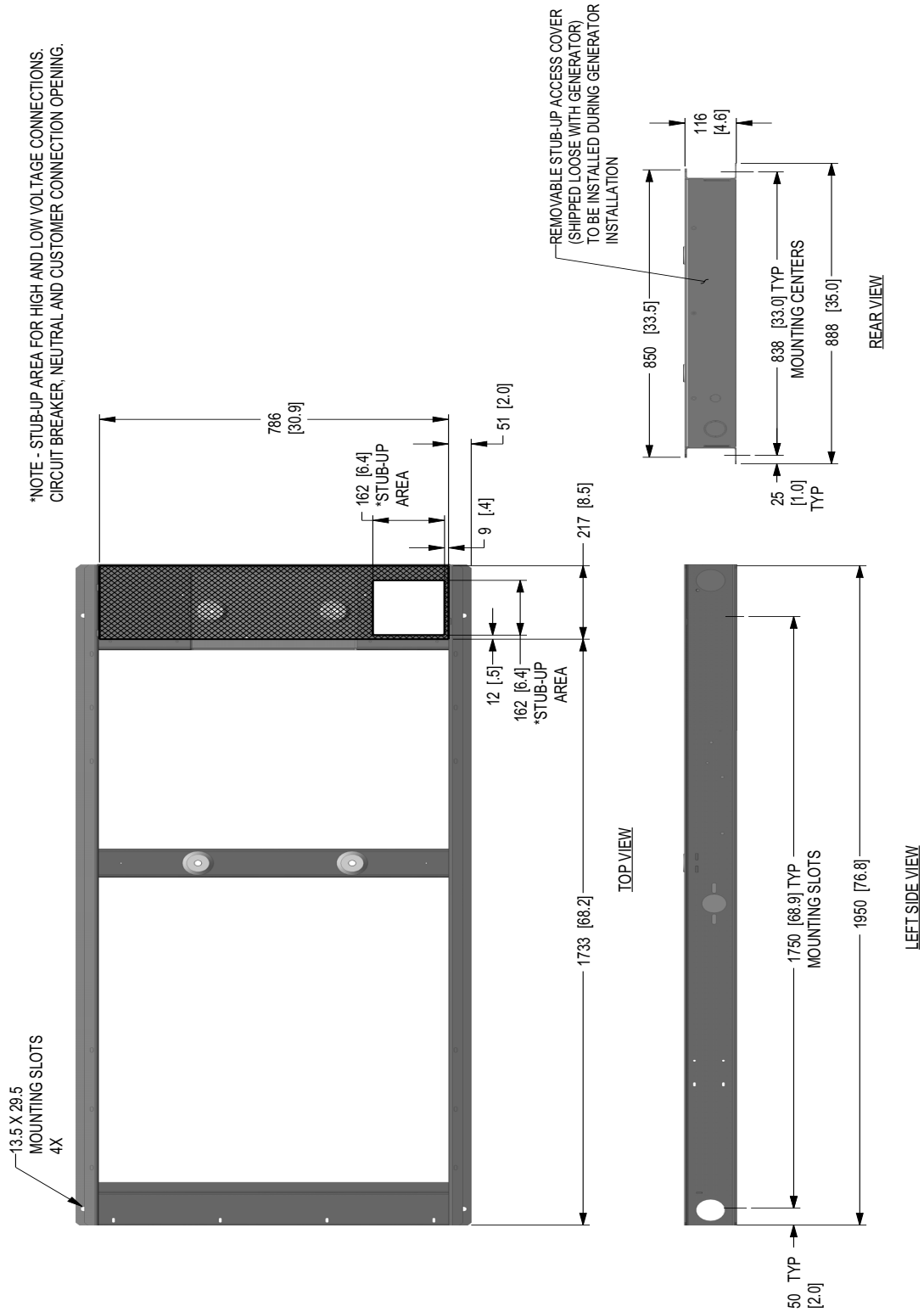

©2019 Generac Power Systems, Inc. Tous droits réservés. Toutes les caractéristiques techniques peuvent faire l'objet de modifications sans préavis.
Bulletin 0L0036FR-N 26/01/2021