Installation Instructions – CD60* Commercial Recessed CFL Rough–In

Instructions d'installation – *pose préliminaire du luminaire fluorescent compact encastré commercial CD60

Instrucciones de instalación de luminaria fluorescente compacta empotrada de uso comercial para áreas ocultas CD60*

IMPORTANT: Read carefully before installing fixture. Retain for future reference.

⚠ WARNING

Risk of Electrical Shock! Disconnect power at fuse or circuit breaker before installing or servicing.

⚠ WARNING

Risk of Fire.! Do not install insulation within 3 inches (76 mm) of any part of the luminaire fixture or in a way that may entrap heat.

Note: This fixture should be supported by main runners or other structure that is capable of supporting fixture weight of 10 lbs.

IMPORTANT SAFEGUARDS: When using electrical equipment, basic safety precautions should always be followed, including the following:

SAFETY INSTRUCTIONS

1. This unit is for recessed mounting only. Do not use in hazardous locations nor near gas or electric heaters.
2. Do not use this equipment for other than the intended use.
3. Install only in accordance with National Electrical Code and local regulatory agencies' requirements.

⚠ WARNING

Installation and servicing to be performed only by qualified personnel. If not qualified, consult an electrician.

	Aperture	Ceiling Cutout
CD60*	6-3/8"	7-1/4"

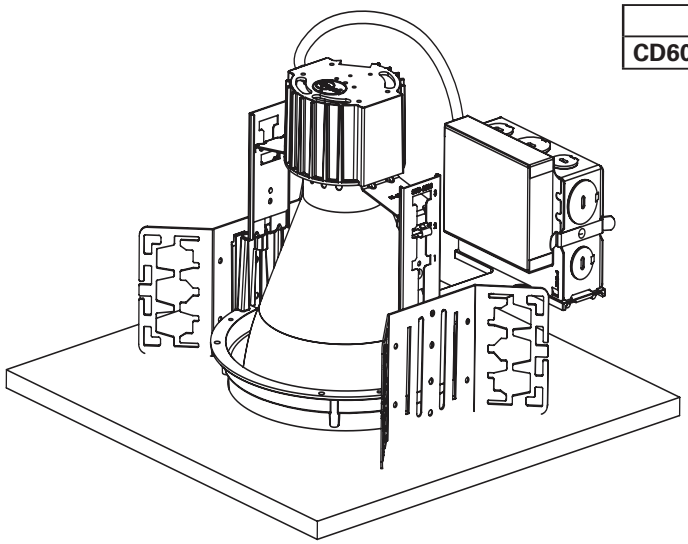

Cooper Lighting

by EATON

INSTALLATION

To Install Rough-In Sections

1. Install fixture into ceiling cavity using 1/2″ electrical conduit. Use 3/4″ channel, 1-1/2″ channel, 1/8″ x 1/2″ bar stock, or T-bar fasteners as mounting rails (furnished by others) by inserting the through hanger brackets at both sides.
2. Adjust hanger adjustment screws so bottom of plaster ring is flush with finished ceiling line. Hanger bracket is reversible for total adjustment of 5". (Figure 1.)
3. Remove one of the junction box covers. Connect supply lead wires to lead wires of ballast per wiring diagram and in accordance with your local electrical code(s) or N.E.C.

Trim Installation

1. Adjust the two springs as shown in illustrations right of spring setting chart. Refer to corresponding Spring Setting Chart for proper adjustment. (Figure 3.)
2. Attach trim to socket assembly with (2) screws through keyslots. (Figure 2.)

Spring Setting Chart

TRIM	LAMP WATTAGE	LAMP TYPE	SETTING
6CV142M*	1-18W	DTT	2
	1-18W	TTT/PLT	2
	1-26W	TTT/PLT	2
	1-32W	TTT/PLT	2
	1-26W	DTT	3
	1-42W	TTT/PLT	3
6CLV142M*	1-18W	TTT/PLT	3
	1-26W	TTT/PLT	3
	1-32W	TTT/PLT	3
6CLV142W*	1-18W	DTT	2
	1-18W	TTT/PLT	2
	1-26W	TTT/PLT	2
	1-32W	TTT/PLT	2
	1-26W	DTT	3
	1-42W	TTT/PLT	3
6CV142W*	1-18W	DTT	1
	1-18W	TTT/PLT	1
	1-26W	TTT/PLT	1
	1-32W	TTT/PLT	1
	1-26W	DTT	2
	1-42W	TTT/PLT	2

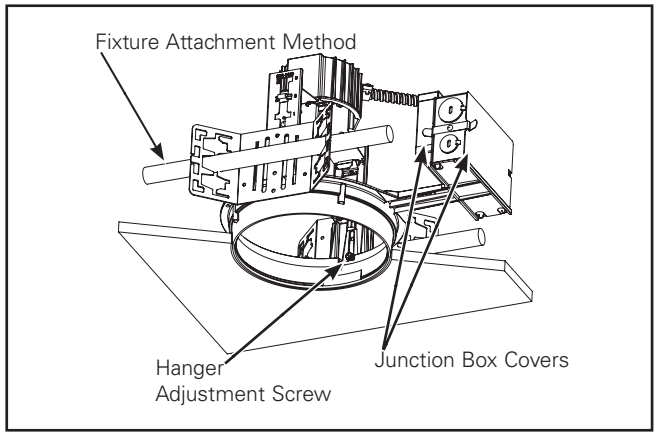

Figure 1.

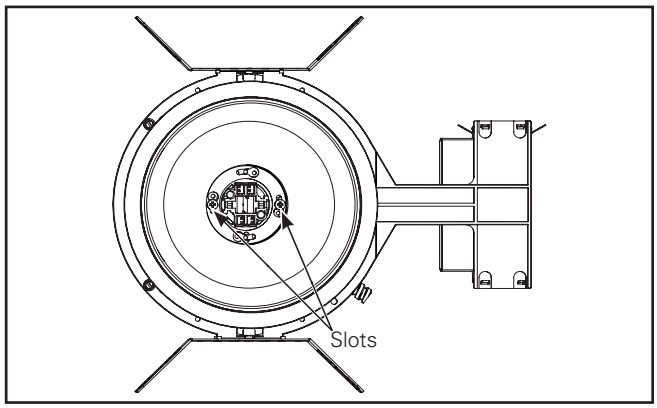

Figure 2.

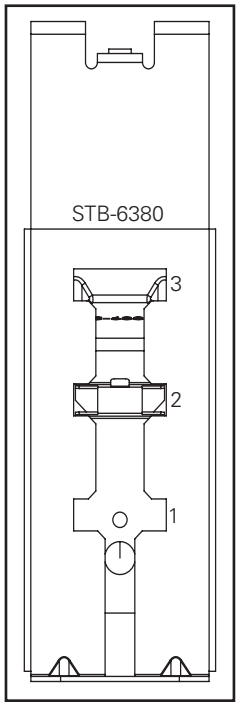

Figure 3.

Trim Cleaning

1. Gently wipe with a soft, clean, dry lint-free cloth to remove dust.
2. Wipe with a mild detergent solution on a soft, clean cloth to remove fingerprints and stains.
3. Rinse with clean, soft water and dry with lint-free cloth

Note: For Wall Wash Installations, housing is to be installed with one of (4) sides (A,B,C,D) facing the wall. Wall wash trims can be oriented with stepped reflector facing wall. Use secondary screws supplied with trim for alternate orientation. It may be necessary to fully tighten screws on housing first. Install screws 180° apart. (Figure 4.)

Electrical Connection

⚠ CAUTION

Make certain no bare wires are exposed outside of wire nut connectors.

1. Provide electrical service according to the "National Electrical Code" or your local electrical code to the junction box (located on the plasterframe). Supply wire insulation must be rated for at least 90ºC. The junction box is rated for a maximum of 8 No. 12 AWG Branch Circuit conductors and is also suitable for at least 90ºC.
2. Remove junction box cover.
3. Remove appropriate round pryout and connect conduit to junction box with proper connector (not included).
4. Connect supply lead wires to junction box lead wires (line, neutral and ground) in the fixture using properly sized wire nuts. Be careful not to leave any bare conductors outside of the wire nut connectors. (Figure 5.)
5. Connect white to white, black to black, and green (from electrical service) on the supply side to the bare copper wire in the junction box. Place all excess wiring and connections into the junction box and replace the cover.

BLACK —⊣⊢— LINE
WHITE —⊣⊢— NEUTRAL
GREEN/BARE COPPER —⊣⊢— GROUND

Electrical Wiring Diagrams

Please refer to the illustration shown. (Figure 6.)

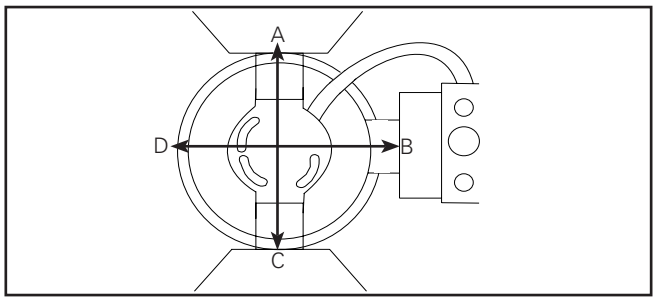

Figure 4. Wall Wash Diagram

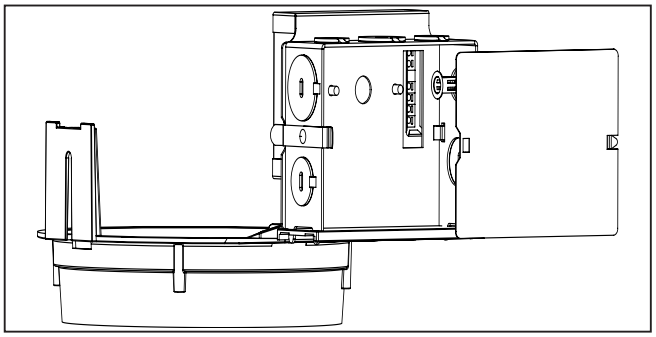

Figure 5.

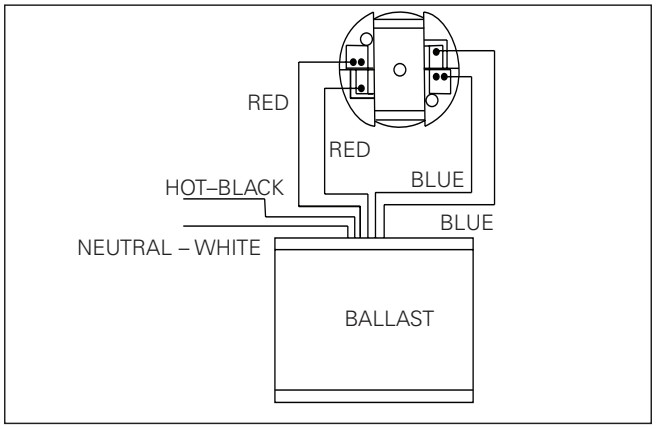

Figure 6.

IMPORTANT: Lisez attentivement avant d'installer le luminaire. Conservez à des fins de référence ultérieure.

⚠ AVERTISSEMENT

Risque de choc électrique! Mettez l'alimentation électrique hors tension en enlevant le fusible ou en déclenchant le disjoncteur avant l'installation ou l'entretien.

⚠ AVERTISSEMENT

Risque d'incendie! N'installez pas l'isolation dans un rayon de 76 mm (3 po) d'une partie du luminaire ou bien de façon à piéger la chaleur.

Note: Ce luminaire devrait être soutenu par des rails principaux ou une autre structure capable de supporter un poids de 4,5 kg (10 lbs).

MESURES DE PROTECTION IMPORTANTES: Lorsque vous utilisez un appareil électrique, vous devez toujours respecter les mesures de sécurité élémentaires incluant les suivantes:

INSTRUCTIONS DE SÉCURITÉ

1. Cette unité est destinée uniquement à une installation encastrée. Ne l'utilisez pas dans les endroits dangereux, ni près d'appareils de chauffage électriques ou à gaz.
2. N'utilisez pas cet équipement à d'autres fins que celles prévues.
3. Installez uniquement conformément aux exigences du Code national de l'électricité et à celles des agences de réglementation locales.

⚠ AVERTISSEMENT

Seul un personnel qualifié doit effectuer l'installation et l'entretien. S'il n'est pas qualifié, consultez un électricien.

	Ouverture	Découpe au plafond
CD60*	16,2 cm (6-3/8 po)	18,4 cm (7-1/4 po)

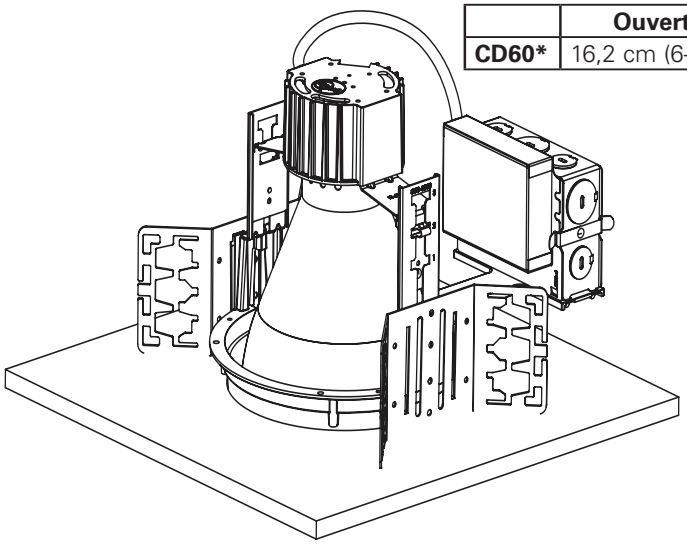

INSTALLATION

Pour installer la section de pose préliminaire

1. Installez le luminaire dans la cavité du plafond à l'aide du conduit électrique de 12,7 mm (1/2 po). Utilisez la rainure de 19 mm (3/4 po), la rainure de 38 mm (1,5 po), les barres de 3 x 12,7 mm (1/8 x 1/2 po) ou les fixations de barre en T comme rails d'installations (fournis par d'autres) en les insérant dans les supports de suspension aux deux extrémités.
2. Ajustez les vis de réglage de la suspension afin que le bas de l'anneau à plâtre soit dans l'alignement de la ligne du plafond fini. Le support de suspension est réversible pour un ajustement total de 127 mm (5 po). (Figure 1.)

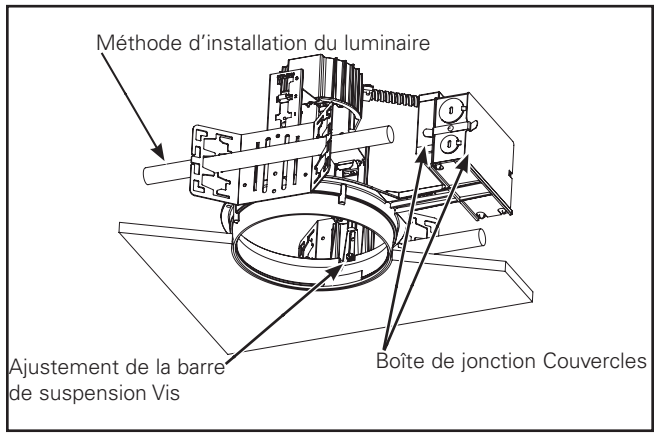

Figure 1.

3. Retirez un des couvercles de la boîte de jonction. Connectez les fils d'alimentation aux fils du ballast selon le schéma de câblage et conformément au CNE et aux codes électriques de votre région.

Installation de la garniture

1. Ajustez les deux ressorts comme le montrent les illustrations à la droite du tableau de réglage des ressorts. Consultez le tableau de réglage des ressorts pour connaître le bon réglage. (Figure 3.)
2. Fixez la garniture à l'assemblage de la douille en insérant deux (2) vis dans les fentes. (Figure 2.)

Nettoyage de la garniture

1. Dépoussiérez doucement avec un linge doux, non pelucheux, propre et sec.
2. Lavez en utilisant un linge doux et propre avec un détergent doux pour retirer les traces de doigt et les tâches.
3. Rincez avec de l'eau douce et propre, puis séchez avec un linge non pelucheux.

Tableau de réglage des ressorts

GARNITURE	PUISSANCE DE LA LAMPE	TYPE DE LAMPE	RÉGLAGE
6CV142M*	1-18W	DTT	2
	1-18W	TTT/PLT	2
	1-26W	TTT/PLT	2
	1-32W	TTT/PLT	2
	1-26W	DTT	3
	1-42W	TTT/PLT	3
6CLV142M*	1-18W	TTT/PLT	3
	1-26W	TTT/PLT	3
	1-32W	TTT/PLT	3
6CLV142W*	1-18W	DTT	2
	1-18W	TTT/PLT	2
	1-26W	TTT/PLT	2
	1-32W	TTT/PLT	2
	1-26W	DTT	3
	1-42W	TTT/PLT	3
6CV142W*	1-18W	DTT	1
	1-18W	TTT/PLT	1
	1-26W	TTT/PLT	1
	1-32W	TTT/PLT	1
	1-26W	DTT	2
	1-42W	TTT/PLT	2

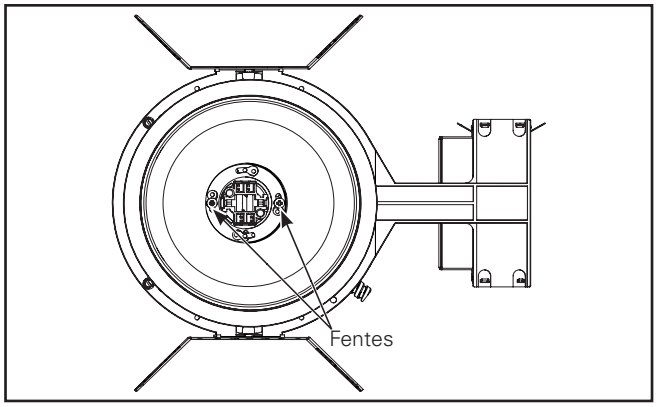

Figure 2.

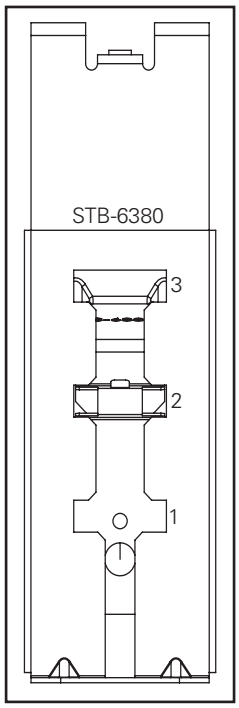

Figure 3.

Note: Pour les installations lèche-mur, le boîtier doit être installé en orientant un des quatre (4) côtés (A, B, C et D) vers le mur. Les garnitures lèche-mur peuvent être orientées avec le réflecteur étagé face au mur. Utilisez les vis secondaires fournies avec la garniture pour une autre orientation. Il pourra être nécessaire de bien visser en premier les vis sur le boîtier. Installez les vis à 180° d'intervalle. (Figure 4.)

Raccordement électrique

⚠ MISE EN GARDE

Assurez-vous qu'aucun fil nu n'est exposé à l'extérieur des raccords d'écrou de fils.

1. Fournissez un service d'électricité à la boîte de jonction (située sur cadre d'encastrement) selon le Code national de l'électricité ou votre Code local d'électricité. L'isolation du câble d'alimentation doit être prévu pour une température d'au moins 90ºC. La boîte de jonction doit pouvoir accepter un maximum de 8 conducteurs de circuit de dérivation de 12 AWG et convient également à une température d'au moins 90ºC.
2. Enlevez le couvercle de la boîte de jonction.
3. Enlevez le décochage rond approprié et raccordez le conduit à la boîte de jonction à l'aide du connecteur associé (non inclus).
4. Branchez les fils conducteurs d'alimentation aux fils conducteurs de la boîte de jonction (alimentation électrique, neutre et de terre) dans le luminaire à l'aide des écrous de fil de taille appropriée. Assurez-vous de ne pas laisser de conducteurs nus à l'extérieur des raccords d'écrou de fil. (Figure 5.)
5. Raccordez le fil blanc au fil blanc, le fil noir au fil noir et le fil vert (du service d'électricité) du côté de l'alimentation au fil de cuivre nu dans la boîte de jonction. Placez tous le filage et raccords en surplus dans la boîte de jonction et replacez le couvercle.

NOIR	ALIMENTATION ÉLECTRIQUE
BLANC	NEUTRE
FIL DE CUIVRE VERT/NU	MISE À LA TERRE

Schémas de câblage électrique

Veuillez vous référer à l'illustration montrée. (Figure 6.)

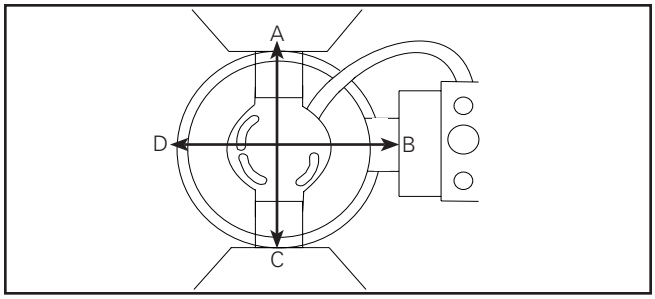

Figure 4. Schéma lèche-mur

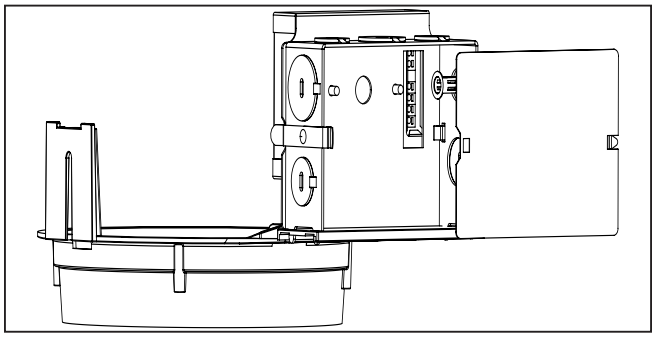

Figure 5.

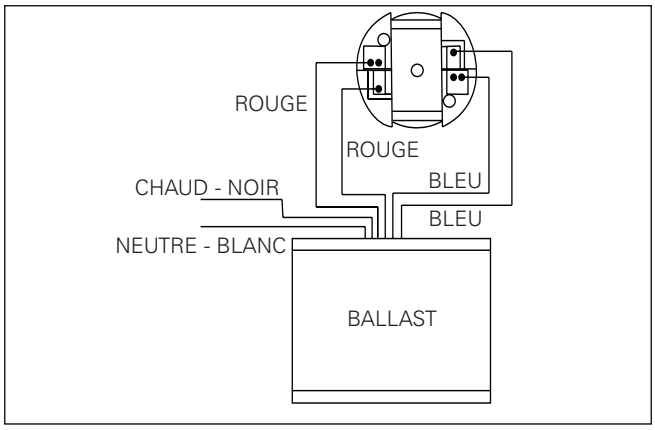

Figure 6.

IMPORTANTE: Lea atentamente antes de instalar la luminaria. Conserve estas instrucciones para tenerlas como referencia futura.

⚠ ADVERTENCIA

¡Riesgo de descarga eléctrica! Desconecte la alimentación en el disyuntor o fusible antes de instalar o realizar tareas de mantenimiento.

⚠ ADVERTENCIA

¡Riesgo de incendio! No instale el aislamiento a menos de 3 pulgadas (76 mm) de cualquier parte de la luminaria o de manera tal que pueda retener calor.

Note: Esta luminaria debería estar sostenida por guías u otra estructura con capacidad de sostener el peso de la luminaria de 10 libras.

MEDIDAS DE PREVENCIÓN IMPORTANTES: Cuando utilice equipos eléctricos, siempre debe seguir precauciones de seguridad básicas, incluidas las siguientes:

INSTRUCCIONES DE SEGURIDAD

1. Esta unidad es para montaje empotrado solamente. No la utilice en ubicaciones peligrosas ni cerca de estufas de gas o eléctricas.
2. No utilice este equipo para otro fin diferente al indicado.
3. Instale únicamente de conformidad con el Código Eléctrico Nacional y los requerimientos de las agencias regulatorias locales.

⚠ ADVERTENCIA

Solo personal cualificado debe realizar la instalación y el servicio de mantenimiento. Si no está cualificado, consulte con un electricista.

	Abertura	Corte en techo
CD60*	6-3/8"	7-1/4"

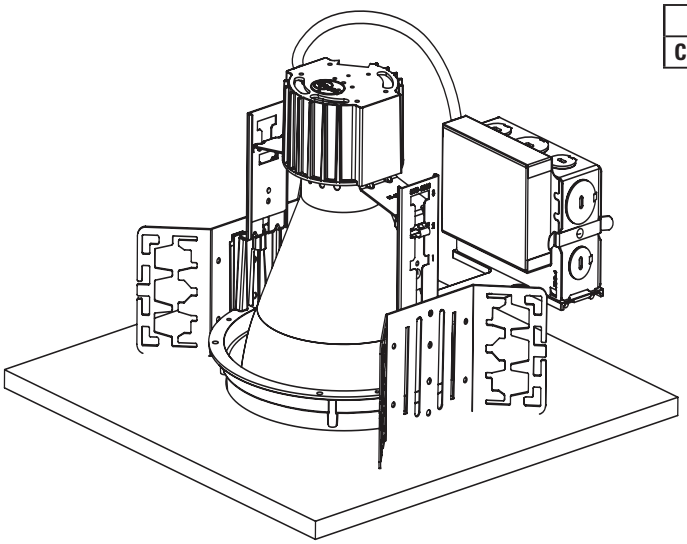

INSTALACIÓN

Para instalar en áreas ocultas

1. Instale la luminaria en la cavidad del techo usando un tubo para cables de 1/2". Utilice canales de 3/4" y 1-1/2", barra de metal de 1/8" x 1/2" o sujetadores de barra en T como carriles de montaje (de otras marcas), insertando soportes suspendidos directos a ambos lados.
2. Ajuste los tornillos de ajuste del soporte de modo que la parte inferior del anillo de yeso quede al ras de la línea del techo acabada. El soporte suspendido es reversible para un ajuste total de 5". (Figura 1.)
3. Extraiga una de las cubiertas de la caja de derivación. Conecte los cables del terminal de suministro a los cables del terminal del balasto, según el diagrama de cableado y de acuerdo con sus códigos eléctricos locales o el Código Eléctrico Nacional.

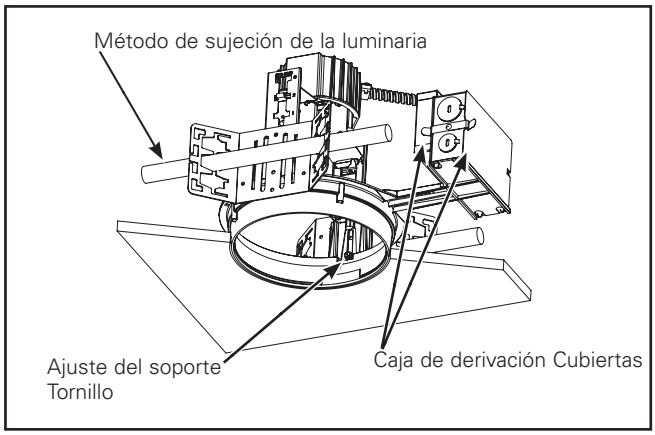

Figura 1.

Instalación de la moldura

1. Ajuste los dos resortes como se muestra en las ilustraciones a la derecha de la tabla de ajustes del resorte. Remítase a la tabla de ajustes del resorte correspondiente para realizar un ajuste adecuado. (Figura 3.)
2. Sujete la moldura a la unidad del portacasquillo con (2) tornillos a través de las chaveteras. (Figura 2.)

Limpieza de la moldura

1. Frote suavemente con un trapo suave, limpio, seco y sin pelusas para quitar el polvo.
2. Frote con una solución de detergente suave en un trapo suave y limpio para quitar las huellas digitales y las manchas.
3. Enjuague con agua limpia y suave, y seque con un trapo sin pelusas.

Tabla de ajustes del muelle

MOLDURA	VATAJE DE LA LÁMPARA	TIPO DE LÁMPARA	AJUSTE
6CV142M*	1-18 W	DTT	2
	1-18 W	TTT/PLT	2
	1-26 W	TTT/PLT	2
	1-32 W	TTT/PLT	2
	1-26 W	DTT	3
	1-42 W	TTT/PLT	3
6CLV142M*	1-18 W	TTT/PLT	3
	1-26 W	TTT/PLT	3
	1-32 W	TTT/PLT	3
6CLV142W*	1-18 W	DTT	2
	1-18 W	TTT/PLT	2
	1-26 W	TTT/PLT	2
	1-32 W	TTT/PLT	2
	1-26 W	DTT	3
	1-42 W	TTT/PLT	3
6CV142W*	1-18 W	DTT	1
	1-18 W	TTT/PLT	1
	1-26 W	TTT/PLT	1
	1-32 W	TTT/PLT	1
	1-26 W	DTT	2
	1-42 W	TTT/PLT	2

Note: Para la instalación del bañador de pared, el alojamiento debe instalarse con uno de los (4) lados (A, B, C, D) enfrentando a la pared. Las molduras de los bañadores de pared pueden orientarse con el reflector escalonado enfrentando la pared. Utilice los tornillos secundarios incluidos con la moldura para otro tipo de orientación. Puede ser necesario ajustar por completo los tornillos en el alojamiento primero. Instale los tornillos a 180°de distancia. (Figura 4.)

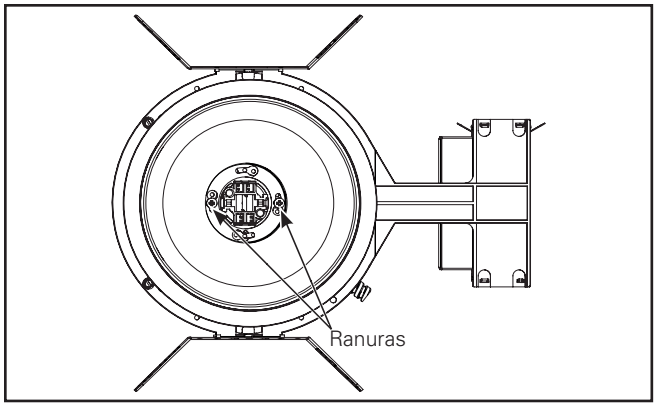

Figura 2.

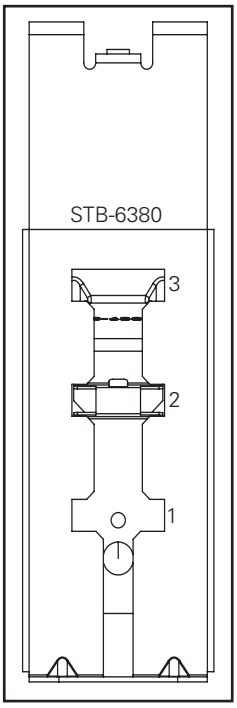

Figura 3.

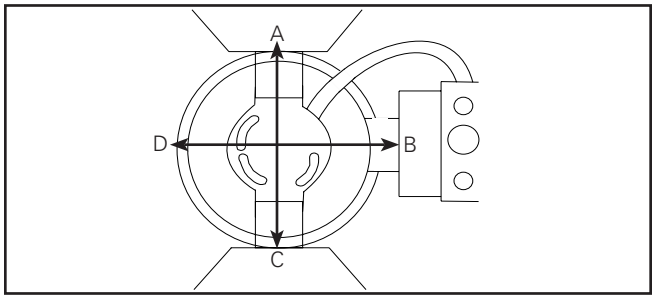

Figura 4. Diagrama del bañador de pared

Conexión eléctrica

⚠ PRECAUCIÓN

Asegúrese de que no haya cables pelados expuestos por fuera de las tuercas para cables.

1. Brinde el servicio eléctrico a la caja de derivación (ubicada en el marco de yeso) de acuerdo al "Código Eléctrico Nacional" o a su código eléctrico local. El recubrimiento de los cables de alimentación debe ser apto para 90°C como mínimo. La caja de derivación es apta para un máximo de 8 conductores de circuito de rama calibre 12 AWG y también es apropiada para 90°C como mínimo.
2. Extraiga la cubierta de la caja de derivación.
3. Extraiga la tapa redonda a presión y conecte el tubo a la caja de derivación con el conector correspondiente (no incluido).
4. Conecte los cables del terminal de suministro a los cables del terminal de la caja de derivación (entrada, neutro y a tierra) en la luminaria utilizando las tuercas para cables del tamaño correcto. Tenga cuidado de no dejar ningún conductor pelado fuera de las tuercas para cables. (Figura 5.)
5. Conecte el blanco con el blanco, el negro con el negro y el verde (del suministro eléctrico) del lado de la alimentación con el cable pelado de cobre en la caja de derivación. Coloque todos los cables y conexiones excedentes en la caja de derivación y vuelva a colocar la cubierta.

NEGRO	⊣⊢	ENTRADA
BLANCO	⊣⊢	NEUTRO
VERDE/COBRE PELADO	⊣⊢	CONEXIÓN A TIERRA

Diagramas de cableado eléctrico

Por favor, remítase a la ilustración mostrada. (Figura 6.)

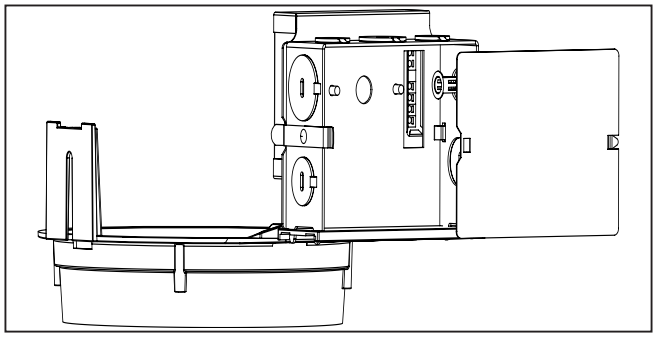

Figura 5.

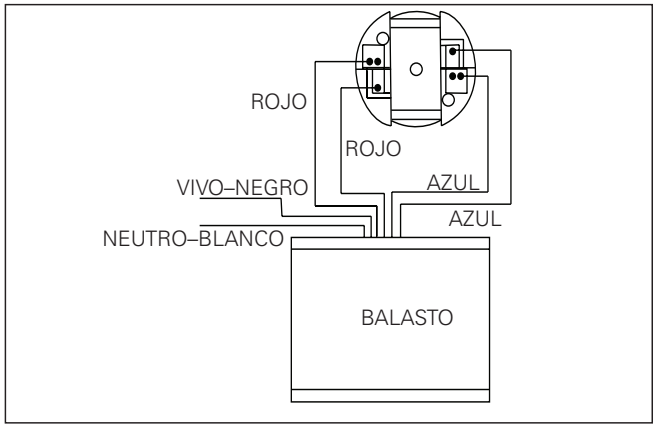

Figura 6.

Warranties and Limitation of Liability

Please refer to **www.cooperlighting.com/WarrantyTerms** for our terms and conditions.

Garanties et limitation de responsabilité

Veuillez consulter le site **www.cooperlighting.com/WarrantyTerms** pour obtenir les conditions générales.

Garantías y Limitación de Responsabilidad

Visite **www.cooperlighting.com/WarrantyTerms** para conocer nuestros términos y condiciones.

Eaton
1000 Eaton Boulevard
Cleveland, OH 44122
United States
Eaton.com

Eaton's Cooper Lighting Business
1121 Highway 74 South
Peachtree City, GA 30269
Cooperlighting.com

© 2014 Eaton
All Rights Reserved
Printed in USA
Imprimé aux États-Unis
Impreso en los EE. UU.
Publication No.ADP140614

Eaton is a registered trademark.
All trademarks are property
of their respective owners.

Eaton est une marque de commerce déposée. Toutes les autres marques de commerce sont la propriété de leur propriétaire respectif.

Eaton es una marca comercial registrada. Todas las marcas comerciales son propiedad de sus respectivos propietarios.

Powering Business Worldwide