# HALO®

# Installation Instructions for L2702 Lampholders

## For use with Halo Track Systems Only

### To Adjust Halo-2 Series Lampholders

Halo Lampholders can be used with Halo Miniature Track and Halo-2 Two Circuit Track. An adjustable contact allows you to select the circuit position.
Use a narrow blade screwdriver as shown to adjust the contact. Lift or lower the contact until it touches the plastic stop of the contact assembly (FIG 1).
For Halo Miniature and circuit #1 of Halo-2 , track contact must be in down position (Fig A). For Halo-2 Circuit #2, move contact to the up position (Fig. 2).

### To Install Lampholder

1. Install perforated shade into housing
2. Install lamp.
3. Install rubber ring/glass lens on shade and be sure it is pushed back as far as it can go. DO NOT OPERATE fixture without lens in place.
4. Hold lampholder by the transformer. insert contact head into track. Twist transformer approximately 1/4 turn (90°) until tab locks into track opening (FIG 3).

**NOTE:** Forcing the transformer in the wrong direction may damage the contact assembly. If transformer will not turn easily, twist it in the opposite direction. Polarity line on transformer must align with polarity line on track for proper installation (FIG 4).

# Instruction d'Installation pour les Supports de Lampe L2702

## A Utiliser avec des Systèmes sur Rail Halo Seulement

### Ajustement des Supports de Lampe de la Séries Halo-2

Les supports de lampe peuvent être utilisés avec les rails Halo Track et Halo-2 Power Track. Un contact réglable permet de sélectionner la position du circuit. Pour ajuster le contact, utiliser un tournevis à extrémité étroite. Soulever ou abaisser le contact jusqu'à ce qu'il touche la butée en plastique du support de contact (FIG 1). Pour les Halo Track et Halo-2 Track avec circuit n° 1, le contact doit se trouver en position basse (Fig 2). Pour le Halo-2 Track avec circuit n° 2, le contact doit se trouver en position haute (Fig 2).

### Comment Installer le Support de Lampe

1. Remmetre l'bonnet.
2. Remmetre la lampe.
3. Remmetre l'anneau de caoutchouc et la lentille de verre sur la bonnet et assures-vous que la lentille soient poussée complement, NE PAS FAIRE FONCTIONNER l'appareil sans lentille devant la lampe.
4. Garder le support de lampe près de transformateurs. Introduire le tête de contact dans le rail. Faire pivoter transformateur demontage d'environ un quart de tour (90°) jusqu'à ce que s'enchlence dans l'ouverture du rail (FIG 3)

**Remarque:** Si l'on tourne transformateurs de montage avec force dans la mauvaise direction, l'ensemble de contact peut être endommagé. Si transformateurs ne tourne pas faciliment, transformateurs dans le direction opposée. La ligne de polarité de transformateurs doit s'aligner sur celle du rail pour que l'appareil soit installé comme il faut (FIG 4).

# Instrucciones para la Instalacion de los Portalámparas L2702

## Para Utilizar Unicamente con Sistemas de Rieles Halo

### Para Ajustar los portalámparas de la Serie Halo-2

Los portalámparas pueden ser utilizados con el Riel Halo y con el Riel de fuerza Halo-2. Un contacto ajustable le permite seleccionar la posición del circuito. Utilice un destornillador de hoja estrecha, como se muestra, para ajustar el contacto. Levante o baje el contacto hasta que éste toque el tope plástico del conjunto (FIG 1). Para el Riel Halo y el circuito #1 en el Riel Halo-2, el contacto tiene que estar en posición hacia abajo (Fig 2). Para el circuito #2 del Halo-2, mueva el contacto a la posición hacia arriba (Fig 2).

### Instalacion del Portalámparas

1. Coloque pantalla.
2. Coloque la lampara.
3. Coloque el anilo de caucho y la lente de vidrio en la pantalla y esté seguro le lente pushado completamente. NO MANIPULE el artefacto cuando la lente no esté colocada en la lámpara
4. Sujete el portalámparas por el transformador de montaje. Introduzca el cabezal de contacto en el riel. Gire el transformador de montaje 1/4 de vuelta aproximadamente (90°) hasta que la aleta se trabe en la abertura del riel (FIG 3).

**Nota:** ¡Forzar el transformador de montaje en el sentido contrazio puede dañar el dispositivo de contacto! Si el transformador de montaje no gira facilmente, tuerza el transformador en el sentido contrario.
Para una correcta instalación, el cable de polaridad en el transformador debe estar alineado con el cable de polaridad en el riel (FIG 4).

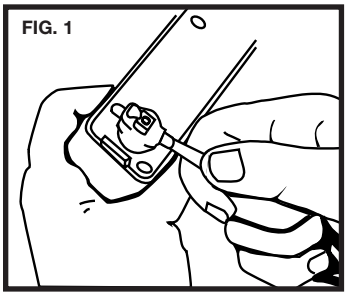


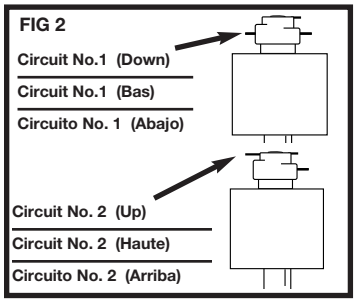


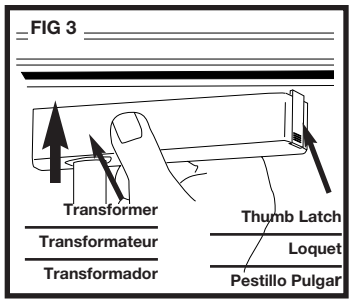


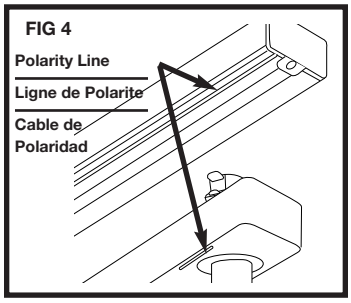

# HALO®

## Relamping instructions

**WARNING:** Before removing track fixture for relamping, be sure to turn power OFF and allow unit to cool.

## To Remove Lampholder

Pull down on the transformer until tab is free of track channel opening. Twist transformer 1/4 turn (90°) until contact head is free and remove lampholder from track (FIG 5).

**STEP 1.** Remove rubber ring with lens from perforated shade by pulling the ring off the shade. Remove lamp by pulling straight out.

**STEP 2.** Replace lamp. Refer to lamp label on the shade for proper lamp. DO NOT TOUCH the bulb or inside reflector

**STEP 3.** Install rubber ring/glass lens back on the shade and be sure it is pushed back as far as it can go. DO NOT OPERATE fixture without lens in place (FIG. 6).

## Low Voltage Cautions

**Dimming:**
Low voltage lampholders with solid state or magnetic transformers require proper dimming equipment. An improper dimmer may cause damage to the transformer and shorten lamp life. Consult factory for dimmer recommendations.
Some sound may be emitted by the transformer and/or the dimmer in the dimmed mode.

**Installation:** Low voltage lampholders should not be installed in such a manner as to entrap excessive ambient heat around the fixture (such as enclosed display windows, showcases, alcoves, recessed covers, etc.).
Consult your local Halo representative for further information on dimming, installation or lamp compatibility.

FIG 6

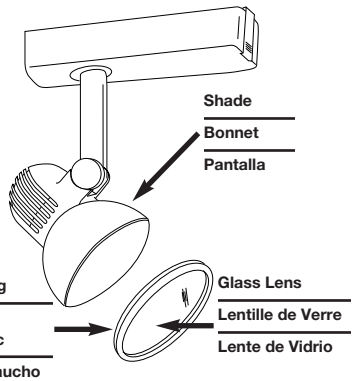


## Replacement de la Lampe

**MISE EN GARDE:** Avant d'enlever l'appareil du rail en vue du remplacement de la lampe, s'assurer que le courant est coupé et attendre que l'appareil ait froid.

## Comment Enlever le Support de Lampe

Tirer sur le manchon de transformateur de montage jusqu'à ce que la patte se dégage de l'ouverture de la rainure du rail. Faire pivoter transformateurr de montage d'environ un quart de tour (90°) jusqu'à ce que la tête de contact se dégage et ensuite enlever l'appareil du rail (FIG. 5).

**ETAPE 1.** Enlever l'anneau de caoutchouc avec la lentille de la bonnet perforé en tirant l'anneau de la bonnet. Enlever la lampe en tirant tout droit sur la lampe.

**ETAPE 2.** Remettre la lampe. Référer à l'etiquette lampe sur la bonnet pour la lampe approprié. NE PAS TOUCHER l'ampoule ou dedans le reflecteur.

**ETAPE 3.** Remettre l'anneau de caoutchouc et la lentille de verre sur la bonnet et assures-vous que la lentille soient poussées complèment. NE PAS FAIRE FONCTIONNER l'appareil sans lentuille devant la lampe (FIG 6)

## Mesures de prudence pour basses tesions

**Variateur :**
Pour les douilles à basse tension, à transformateurs à semi-conducteurs, il faut l'equipement de gradation approprié. Si ce n'est pas le cas, le variateur risque d'endommager le transformateur et d'écourter la durée de vie de la lampe. Se reporter aux recommandations d'usine relatives aux variateurs.
En mode variateur, le transformateur et/ou variateur peuvent émettre un son.
**Installation :** L'installation des supports de lampe basse tension ne doit pas provoquer un échauffement excessif de l'applique (par exemple à l'intérieur de vitrines fermées, d'alôcves, de couvercles encastérs, etc.).
Pour obtenir de plus amples renseignements relatifs aux variateurs, à l'installation ou à la compatibilité des lampes, consulter le représentant Halo local.

FIG 5

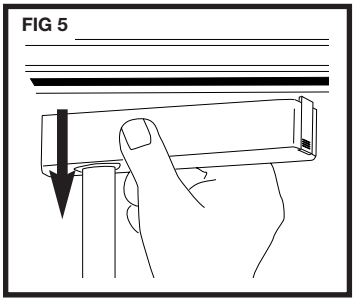

## Instrucciones para Reemplazar la Lampara

**ADVERTENCIA:** Antes de extraer el artefacto para reemplazar la lámpara asegúrese de apagar el mismo y espere hasta que las unidades se enfrien.

## Extraccion del Portalamparas

Halar para abajo la manga del transformador de montar hasta que la aleta este libre del la ábertura del la via canal. Gire el transformador de montaje 1/4 de vuelta (90°) hasta que el cabezal de contacto este libre, y extraiga el portalámparas del riel (FIG 5).

**PASO 1.** Separe el anilo de caucho con la lente de la pantalla perforada llevándola hacia el anillo de la pantalla. Separe la lámpara llevándola directamente hacia arriba.

**PASO 2.** Coloque la lámpara. Consulte l'etiqueta lámpara en la pantalla para la lámpara apropiada. NO TOQUE el bombillo o en el reflector.

**PASO 3.** Coloque el anilo de caucho y la lente de vidrio en la pantalla y esté seguro le lente pushado completamente. NO MANIPULE el artefacto cuando la lente no esté colocada en la lámpara (FIG 6).

## Precauciones de bajo voltaje

**Atenuación:**
Los portalámparas de bajo voltaje con transformadores de estado sólido requiren un equipo adecuado para la regulación de la intensidad luminosa. Un atenuador inadecuado puede ocasionar daños al transformador y acortar la vida de la lámpara. Consulte con la fábrica para las recomendaciones sobre atenuadores. Puede que el transformador y el atenuador emitan cierto sonido en la modalidad de atenuación.
**Instalación:** Los portalámparas de bajo voltaje no deben ser instalados de manera tal que se atrape un calor ambiental excesivo alrededor del dispositivo (tal como sucede con las ventanas de visualización encerradas, vitrinas, nichos, cubiertas empotradas, etc.)
Consulte con el representante Halo de su localidad para información adicional sobre atenuación, instalación o compatibilidad de lámparas.