CAJA PASA-PISO CONTRA-FUEGO SERIE S1R4PTAVFIT

Instrucciones de instalación

ESPAÑOL

INFORMACIÓN GENERAL

Las cajas de servicio ensambladas de fábrica de la serie S1R4PTAVFITxx; Para uso en 1, 1-1/2, 2, 3, o 4 horas de piso de concreto reforzado no protegido o en 1, 1-1/2, 2, o 3 horas en piso con base de acero y vaciado de concreto (diseños de la serie D900), o pisos de concreto con techos suspendidos. (los diseños de resistencia al fuego con los techos suspendidos deben tener disposiciones para la accesibilidad en el techo en el área debajo de la caja de pasa-piso.)

La caja pasa-piso ensamblada y los accesorios no reducen las calificaciones del piso cuando el espesor y el tipo de concreto (requerido para una clasificación específica) están dentro de los límites especificados y el dispositivo es instalado como se especifica:

1. CONCRETO -Espesor mínimo de cobertura de hormigón estructural de 2-1/4 pulgadas (6 cm) sobre cubierta metálica o un mínimo de losa de hormigón armado de 3 pulgadas (7.5 cm) de espesor. El peso unitario del concreto debe ser de 113 a 155 libras por pie cúbico (3.1 a 4.3 Kg/cm3).

2. INSTALACIÓN -Montado en un agujero perforado con diámetro de 4 pulgadas (10 cm) o un agujero de 4 pulgadas de diámetro (10 cm) formado usando el tubo de Hubbell pre-vertir (**S1R4PPT**, se compra por separado).

3. ESPACIADO -Mínimo de 2 pies entre centros (60.1 cm) y no más de una unidad por cada 65-sq.ft. (6 m2) de piso en cada tramo.

AVISO: Esta caja pasa-piso contra fuego está diseñada para su uso con las cubiertas de los muebles de la serie **S1R4FFCVR** solamente.

PRECAUCIÓN: RIESGO DE CHOQUE ELÉCTRICO. Desconecte la alimentación antes de instalar. Nunca Conecte componentes eléctricos energizados.

AVISO: Para ser instalada por un electricista calificado de acuerdo con todos los códigos eléctricos nacionales y locales, estándares de comunicaciones, las instrucciones siguientes y cualesquiera instrucciones incluidas con los dispositivos individuales.

AVISO: Sólo para uso en interiores.

PRECAUCION: USE SOLAMENTE CONDUCTORES DE COBRE. Seleccione los conductores con un aislamiento nominal de 90 °C o superior y suficiente ampacidad de acuerdo con el código NEC ® o CE y la NOM-001-SEDE.

Aviso: No destinado para ser utilizado en instalaciones de alto tráfico ni para soportar muebles.

Instalación:

1) Cortar un diámetro de 4.5" (12.5 cm) en el suelo terminado.

2) Taladre un agujero de 4.00 "- 4,12" (10 a 10.3 cm) de diámetro a través del suelo de hormigón, concéntrico con el orificio inicial en el suelo.

3) Presione hacia abajo sobre la placa de instalación (a) para insertar la caja de servicio en el agujero cortado. Empuje hasta que los soportes (b) estén al ras con el piso de concreto. Fig. 1

4) Haga las conexiones del cableado, del conducto y de la caja de empalme de acuerdo con códigos eléctricos nacionales y locales. La serie **S1R4PTAVFITJ** se equipan con una caja de empalme; para otros modelos el instalador debe proporcionar la caja de empalmes apropiada y las conexiones del conducto.

5) Si se realizan conexiones de alimentación y de datos, instale la partición suministrada (c) en sus ranuras apropiadas en la caja pasa-piso contra fuego (d) como se muestra en la Fig. 2 para separar las conexiones de datos y de alimentación.

AVISO: De acuerdo con el código NEC ® y CE y la NOM-001-SEDE, las comunicaciones de datos deben estar separadas de los circuitos de alimentación.

HUBBELL DE MÉXICO garantiza este producto, de estar libre de defectos en materiales y mano de obra por un año a partir de su compra. Hubbell reparará o reemplazará el artículo a su juicio en un plazo de 60 días. Esta garantía no cubre desgastes por uso normal o daños ocasionados por accidente, mal uso, abuso o negligencia. El vendedor no torga otras garantías y excluye expresamente daños incidentales o consecuenciales inherentes a su uso.

HUBBELL DE MÉXICO, S.A. de C.V.
Av. Insurgentes Sur # 1228 Piso 8
Col. Tlacoquemecatl del Valle
México, 03200 D.F.
Tel.:(55) 9151 - 9999

S1R4PTAVFIT SERIES FIRE-RATED POKE THROUGH

Installation Instructions

ENGLISH

GENERAL INFORMATION

Factory assembled S1R4PTAVFITxx series service fittings; For use in 1, 1-1/2, 2, 3, or 4 hour rated unprotected reinforced concrete floors or in 1, 1-1/2, 2, or 3 hour rated floors employing steel form units and concrete topping (D900-Series designs), or concrete floors with suspended ceilings. (Fire resistance designs with suspended ceilings should have provisions for accessibility in the ceiling area below the poke-through fittings.)

The assembled poke-through device and fitting will not reduce the ratings of the floor assembly when the thickness and type of concrete (required for a specific rating) are within the specified limits and the device is installed as specified:

1. **CONCRETE** - Minimum thickness of structural concrete topping of 2-1/4 inch over metal deck or a minimum of 3-inch-thick reinforced concrete slab. Unit weight of concrete to be 113 to 155 pounds per cubic foot.
2. **INSTALLATION** - Mounted in a 4-inch diameter drilled hole or a 4-inch diameter hole formed using Hubbell pre-pour tube (**S1R4PPT**, purchased separately).
3. **SPACING** - Minimum of 2 feet on centers and not more than one unit per each 65-sq.ft. of floor area in each span.

NOTICE: This fire rated poke through is intended for use with **S1R4FFCVR** series furniture feed covers only.

CAUTION: RISK OF ELECTRICAL SHOCK. Disconnect power before installing. Never wire energized electrical components.

NOTICE: For installation by a qualified electrician in accordance with all national and local electrical codes, communications standards, the following instructions and any instructions included with individual devices.

NOTICE: For indoor use only.

CAUTION: USE COPPER CONDUCTORS ONLY. Select conductors having 90°C or higher rated insulation and sufficient ampacity in accordance with the NEC® or CE Code.

NOTICE: Not intended to be used in high traffic installations and not intended to support furniture.

Wiring Device - Kellems
Hubbell Incorporated (Delaware)
Shelton, CT 06484
1-800-288-6000
www.hubbell-wiring.com
PD-2859 05/18

HUBBELL®

INSTALLATION:

1) Cut a 4.5 in dia. hole in your final flooring.
2) Core drill a 4.00" - 4.12" inch diameter hole through the concrete floor concentric with the initial hole in the flooring.
3) Press down onto installation plate (a) to insert service fitting into the cored hole. Push until brackets (b) sit flush against the concrete floor. Fig.1
4) Make wiring, conduit and junction box connections in accordance with national and local electrical codes. **S1R4PTAVFITJ** series fittings are furnished with a junction box; for other models the installer must provide the appropriate junction box and conduit connections.

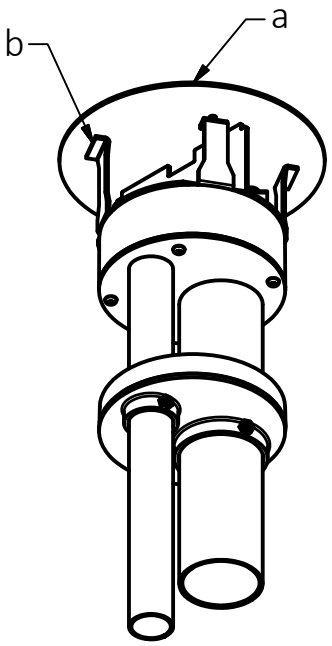

FIG. 1

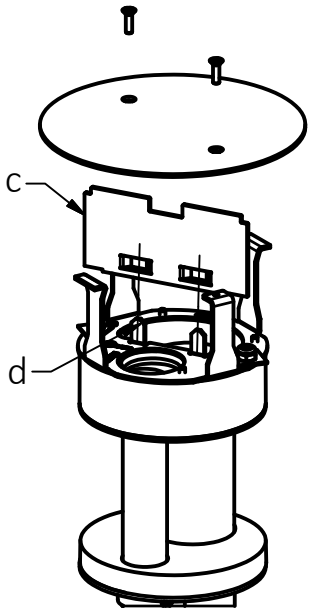

FIG. 2

5) If both power and data connections are made, slide the provided partition (c) in to its proper slots on the fire rated poke through (d) as shown in Fig. 2 to separate the data and power connections.

NOTICE: In accordance with the NEC® and CE Code, data communications must be separated from power circuits.

TRAVERSÉE DE PLANCHER AVEC COUPE-FEU, SÉRIE S1R4PTAVFIT

Directives de montage

FRANÇAIS

RENSEIGNEMENTS GÉNÉRAUX

Accessoires assemblés en usine de la série S1R4PTAVFITxx; pour usage dans les planchers de béton armé non protégés ayant un temps de résistance au feu de 1, 1½, 2, 3 ou 4 heures dans les planchers en acier recouverts de béton ayant une résistance au feu de 1, 1½, 2 ou 3 heures (designs de la série D900), ou les planchers de béton avec plafonds suspendus. (Les designs résistant au feu avec plafonds suspendus doivent permettre l'accès dans le plafond sous le dispositif de traversée de plancher.) L'ensemble boîte de plancher avec coupe-feu et accessoire ne réduira pas la valeur assignée de résistance au feu du plancher lorsque l'épaisseur et le type de béton (requis pour une valeur assignée spécifique) sont conformes aux limites spécifiées et que le dispositif est installé selon les directives prescrites :

1. BÉTON - Couche minimum de béton de structure de 57 mm sur une assise métallique ou une dalle de béton armé d'un minimum de 76 mm. La masse volumique du béton doit être de 1,8 à 2,5 kg/L.

2. MONTAGE - Montage dans une ouverture de 10 cm de diamètre pratiquée dans le béton ou dans l'ouverture de 10 cm de diamètre d'un coffrage tubulaire Hubbell (**S1R4PPT**, acheté séparément).

3. **ESPACEMENT** - Minimum de 60 cm entre centres et pas plus d'une unité par 6 m2 de plancher dans chaque portée.

AVIS - Cette traversée avec coupe-feu convient seulement aux couvercles servant à alimenter le mobilier de la série **S1R4FFCVR**.

ATTENTION - RISQUE DE CHOC ÉLECTRIQUE. Débrancher le circuit avant de procéder au montage. Ne jamais câbler des composants électriques dans un circuit sous tension.

AVIS - Doit être installé par un électricien qualifié conformément aux codes de l'électricité nationaux et locaux et selon les normes de communication, les directives suivantes et les directives accompagnant les dispositifs individuels.

AVIS - Pour usage à l'intérieur seulement.

ATTENTION - EMPLOYER UNIQUEMENT DES CONDUCTEURS EN CUIVRE. Choisir des conducteurs dont l'isolant a une résistance thermique de 90 ºC ou plus et d'une capacité de courant admissible suffisante selon le Code canadien de l'électricité.

AVIS - Ne convient pas aux endroits à grande circulation ni pour supporter les meubles.

MONTAGE

1) Couper une ouverture de 11,4 cm de diamètre dans le plancher fini.
2) Au moyen d'un trépan, pratiquer une ouverture de 10,2 - 10,5 cm dans le plancher de béton, concentrique avec l'ouverture initiale dans le plancher.
3) Exercer une pression vers le bas sur la plaque (a) pour introduire l'accessoire de service dans l'ouverture réalisée avec le trépan. Enfoncer jusqu'à ce que les supports (b) reposent à égalité du plancher de béton. Fig. 1
4) Réaliser les raccords de câblage, de conduits et de boîtes de dérivation selon les codes nationaux et locaux. Les accessoires de la série **S1R4PTAVFITJ** sont livrés avec une boîte de jonction; quant aux autres modèles, l'installateur doit fournir la boîte de jonction et exécuter les raccordements de conduits appropriés.
5) Lorsque les services de données et d'énergie sont tous deux en cause, glisser la cloison (c) fournie dans la rainure appropriée de la traversée avec coupe-feu (d) comme à la Fig. 2 pour séparer les services de données et d'énergie.

AVIS - Selon le Code canadien de l'électricité, les circuits de données/communication doivent être séparés des circuits d'énergie.

CUBIERTAS PARA CAJA PASA-PISO CONTRA FUEGO SERIE S1R4FFCVR

Instrucciones de instalación

ESPAÑOL

INFORMACIÓN GENERAL

PRECAUCIÓN: RIESGO DE CHOQUE ELÉCTRICO . Desconecte la alimentación eléctrica antes de instalarla. Nunca conecte componentes eléctricos energizados.

AVISO: Para ser instalada por un electricista calificado de acuerdo con todos los códigos eléctricos nacionales y locales, estándares de comunicaciones, las instrucciones siguientes y cualesquiera instrucciones incluidas con los dispositivos individuales.

AVISO: Esta cubierta está diseñado para usarse con la serie **S1R4PTAVFIT** de cajas pasa-piso contra fuego y cajas de piso de la serie **CFBS1R4xx** junto con **CFBS1R4FFCUP.**

Instalación en S1R4PTAVFIT:

1) Retire la cubierta de instalación temporal removiendo (2) tornillos #6-32.

2) Tire de las conexiones de datos y/o de energía a través de las aperturas apropiadas de la cubierta de alimentación del mueble.

Para el servicio de energía en aplicaciones de servicio múltiple, quite el tapón de ¾" (19 mm) y reemplácelo con un conector roscado de ¾" (19 mm) o tubo no metálico hermético a líquidos Hubbell Cat. No. P075NBKA, P075NGYA.

Instale conduit metálico flexible (FMC) de ¾" (19 mm) o tubo Liquid tight no metálico (Hubbell Polituff ® 1).

PRECAUCIÓN: Si utiliza tubo no metálico Liquid tight Hubbell (Polituff®1), un conector no metálico debe también ser utilizado con el fin de mantener la clasificación de incendios.

Para el servicio de comunicaciones, retire el tapón de 1 ½" (38 mm) y fije un conector de rosca de 1 ½" (38 mm) de tamaño comercial o accesorios no metálicos Liquid tight Cat. No. P150NBK, P150NGY.

NOTA: Un conduit metálico flexible de1 ½" (38 mm) (FMC) no se requiere para la conexión del conduit de comunicación.

3) Aplique una cama contínua de ¼" [6 mm] de grueso del tipo eléctrico de Sellador de Silicona RTV completamente por toda la parte inferior de la cubierta como se muestra en Figura. 1.

4) Asegure la cubierta a la caja usando los (2) tornillos #6-32 que se suministran. Cubra los tornillos con el Sellador de Silicona RTV Fig. 2. Par de apriete de 6 in. Lbs (0.7 Nm).

PRECAUCIÓN: **(Requerido para retener la estanqueidad de esta unidad al fregar con agua)** Cuando se completa la instalación, si cualquiera de las dos aberturas de la cubierta no está en uso, retire el tapón roscado y cubra los hilos de rosca con el silicón de tipo eléctrico RTV antes de apretar de nuevo en su lugar.

Instalación para cajas de piso de la serie CFBS1R4Xx:

Utilice las instrucciones de instalación suministradas con CFBS1R4FFCUP para instalar la cubierta S1R4FFCVRxx a las cajas de piso de la serie CFBS1R4xx.

HUBBELL DE MÉXICO garantiza este producto, de estar libre de defectos en materiales y mano de obra por un año a partir de su compra. Hubbell reparará o reemplazará el artículo a su juicio en un plazo de 60 días. Esta garantía no cubre desgastes por uso normal o daños ocasionados por accidente, mal uso, abuso o negligencia. El vendedor no torga otras garantías y excluye expresamente daños incidentales o consecuenciales inherentes a su uso.

HUBBELL DE MÉXICO, S.A. de C.V.
Av. Insurgentes Sur # 1228 Piso 8
Col. Tlacoquemecatl del Valle
México, 03200 D.F.
Tel.:(55) 9151 - 9999

S1R4FFCVR SERIES, FIRE RATED POKE THROUGH/FLOOR BOX COVERS

Installation Instructions

ENGLISH

GENERAL INFORMATION

CAUTION: RISK OF ELECTRICAL SHOCK. Disconnect power before installing. Never wire energized electrical components.

NOTICE: For installation by a qualified electrician in accordance with all national and local electrical codes, communications standards, the following instructions and any instructions included with individual devices.

NOTICE: This cover is intended for use with **S1R4PTAVFIT** series fire rated poke throughs and **CFBS1R4xx** series floor boxes along with **CFBS1R4FFCUP.**

Installation to S1R4PTAVFIT:

1) Remove the temporary installation cover by unfastening (2) #6-32 screws.

2) Pull the data and/or power connections through the appropriate openings on the furniture feed cover.

For Power Service in multiple service applications, remove the ¾ inch plug and replace with a ¾ inch trade size screw-in connector or liquid tight nonmetallic fittings Hubbell Cat. No.'s P075NBKA, P075NGYA.

Attach ¾ inch flexible metallic conduit (FMC) or liquid tight nonmetallic conduit (Hubbell POLYTUFF®1).

CAUTION: If liquid tight nonmetallic conduit Hubbell (POLYTUFF®1) is used, a liquid tight nonmetallic fitting must also be used in order to maintain fire classification.

For Communication Service, remove 1½ inch plug and attach a 1½ inch trade size screw-in connector or liquid tight nonmetallic fittings Cat. No.'s P150NBK, P150NGY.

NOTE: 1½ inch flexible metallic Conduit (FMC) not required for communication conduit fitting.

Wiring Device - Kellems
Hubbell Incorporated (Delaware)
Shelton, CT 06484
1-800-288-6000
www.hubbell-wiring.com
PD-2860 12/18

HUBBELL®

3) Apply a ¼ in thick continuous bead of electrical type RTV silicone fully around the perimeter underside of the flange portion of the cover as shown. Fig 1. Silicone height shall be at least the same as the flooring height.
4) Secure the cover to the poke through using the provided (2) #6-32 screws. Coat the screws with electrical type RTV silicone Fig 2. Torque to 6 in.lbs.
CAUTION: **(Required in order to retain the scrub-water tightness of this unit)** After installation is complete, if either of the two openings on the cover are not-in-use, remove the threaded plug and coat the threads with electrical type RTV silicone before tightening it back in its place.

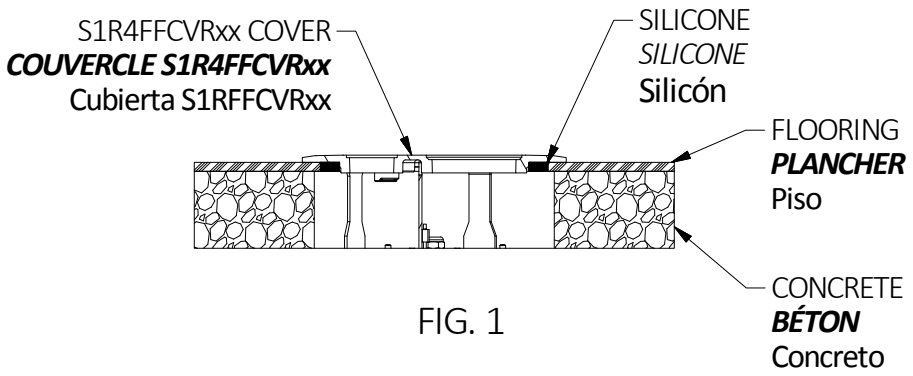

FIG. 1

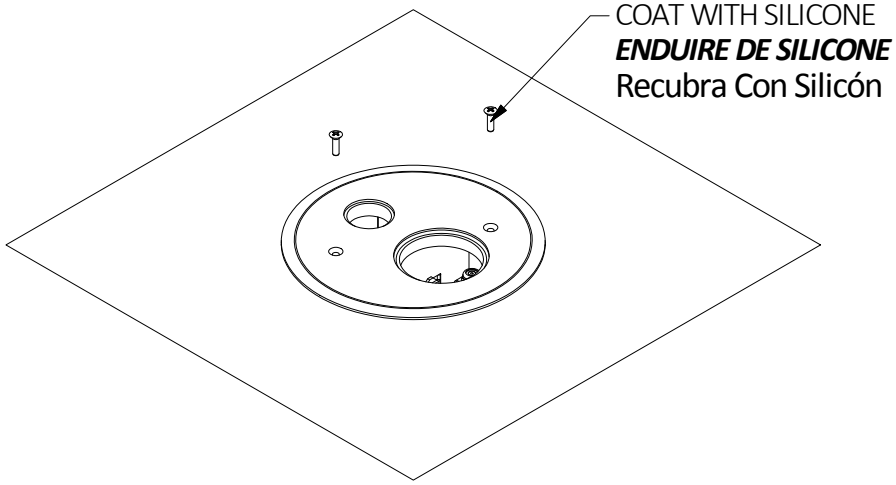

FIG. 2

Installation to CFBS1R4xx Series Floor Boxes:

Use installation Instructions provided with CFBS1R4FFCUP to install the S1R4FFCVRxx cover to CFBS1R4xx series floor boxes.

SÉRIE S1R4FFCVR, TRAVERSÉES DE PLANCHER AVEC COUPE-FEU / COUVERCLES DE BOÎTE DE PLANCHER

Directives de montage

FRANÇAIS

RENSEIGNEMENTS GÉNÉRAUX

ATTENTION - RISQUE DE CHOC ÉLECTRIQUE. Débrancher le circuit avant de procéder au montage. Ne jamais câbler des composants électriques dans un circuit sous tension.

AVIS - Doit être installé par un électricien qualifié conformément aux codes de l'électricité nationaux et locaux et selon les normes de communication, les directives suivantes et les directives accompagnant les dispositifs individuels.

AVIS - Ce couvercle est destiné aux traversées de plancher avec coupe-feu de la série **S1R4PTAVFIT** et aux boîtes de plancher de la série **CFBS1R4xx** ainsi que **CFBS1R4FFCUP.**

Montage à S1R4PTAVFIT

1) Retirer le couvercle de montage temporaire en desserrant les deux (2) vis nº 6-32.
2) Tirer les raccords de données et/ou d'énergie à travers les ouvertures appropriées du couvercle servant à alimenter le mobilier.
Pour le service d'énergie dans les applications multiservices, retirer le bouchon de 19 mm et le remplacer par un connecteur fileté de catégorie commerciale de 19 mm ou des accessoires non métalliques étanches à l'eau Hubbell nos de catalogue P075NBKA et P075NGYA.
Fixer un conduit métallique souple de 19 mm (FMC) ou un conduit non métallique étanche à l'eau (Hubbell POLYTUFF®1).

ATTENTION - Lorsqu'on emploie un conduit non métallique étanche à l'eau (Hubbell POLYTUFF®1), utiliser aussi un accessoire non métallique étanche à l'eau pour maintenir la classification de tenue au feu.
Pour le service de communication, retirer le bouchon de 38 mm et le remplacer par un connecteur fileté de catégorie commerciale de 38 mm ou des accessoires non métalliques étanches à l'eau nos de catalogue P150NBK et P150NGY.

REMARQUE - Dans le cas des communications, l'emploi d'un conduit métallique souple de 38 mm (FMC) n'est pas requis.
3) Appliquer un cordon continu de 6,3 mm de silicone RTV pour applications électriques sur tout le périmètre intérieur du rebord du couvercle conformément à la Fig. 1. La hauteur du cordon doit être au moins équivalente à la hauteur du plancher.
4) Fixer le couvercle à la traverse de plancher à l'aide des deux (2) vis nº 6-32 fournies. Enduire les vis de silicone RTV pour applications électriques comme à la Fig. 2. Serrer à un couple de 0,68 Nm.

ATTENTION - (Obligatoire pour maintenir l'étanchéité aux eaux de récurage de l'unité.) Une fois le montage terminé, si l'une des deux ouvertures du couvercle n'est pas utilisée, retirer le bouchon fileté et enduire les filets de silicone RTV pour applications électriques avant de le visser en place.

Montage à une boîte de plancher de la série CFBS1R4xx:

Utiliser les directives de montage livrées avec CFBS1R4FFCUP pour fixer le couvercle S1R4FFCVRxx à une boîte de plancher de la série CFBS1R4xx.