5S180-SH5 (CAT 5e)
6S180-SH6 (CAT 6)
6ASHD-S6A (CAT 6A)

LEVITON

Installation Instructions | Directives d'installation | Instrucciones de Instalació

Shielded Connector

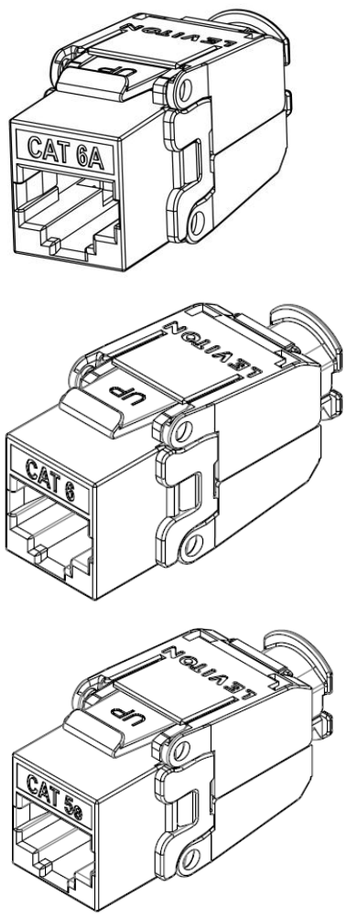

© 2013 Leviton Manufacturing Co., Inc.
Customer Support: 800.824.3005
International: +1.425.486.2222
Web: www.leviton.com

IMPORTANT INSTRUCTIONS

1. Read and understand all instructions. Follow all warning and instructions marked on the product.
2. Do not use this product near water-e.g., near a tub, wash basin, kitchen sink or laundry tub, in a wet basement, or near a swimming pool.
3. Never push objects of any kind into this product through openings, as they may touch dangerous voltages.
4. **SAVE THESE INSTRUCTIONS.**

SAFETY INFORMATION

1. Never install communications wiring or components during a lightning storm.
2. Never install communications components in wet locations unless the components are designed specifically for use in wet locations.
3. Never touch uninsulated wires or terminals unless the wiring has been disconnected at the network interface.
4. Use caution when installing or modifying communications wiring or components.

Leviton and Leviton Block & Design are trademarks of Leviton Manufacturing Co., Inc. and are registered trademarks in many countries throughout the world.

DIRECTIVES IMPORTANTES

1. Lire les présentes directives et s'assurer de bien les comprendre; observer tous les avertissements et directives apparaissant sur le dispositif.
2. Ne pas installer ce dispositif à proximité d'une source d'eau - comme une baignoire, un bac à laver, une cuve à lessive ou un évier de cuisine -, dans un sous-sol humide ni près d'une piscine.
3. Ne jamais insérer quelque objet que ce soit dans les ouvertures de ce dispositif; elles sont sous tension et peuvent présenter un danger.
4. **CONSERVER LES PRÉSENTES DIRECTIVES.**

CONSIGNES DE SÉCURITÉ

1. Ne jamais effectuer l'installation de câblage ou de composants de communication pendant un orage.
2. Ne jamais installer de composants de communication dans des endroits mouillés à moins qu'il s'agisse de dispositifs conçus spécialement pour cet usage.
3. Ne jamais toucher des bornes de raccordement ni du fil non isolés, à moins que le circuit ne soit pas relié à l'interface réseau.
4. On doit prendre toutes les précautions requises lorsqu'on installe ou modifie du câblage ou des composants de télécommunication.

Leviton, son logo et son design sont des marques de commerce de Leviton Manufacturing Co., Inc., déposées dans de nombreux pays de par le monde.

INSTRUCCIONES IMPORTANTES

1. Lea y comprenda perfectamente todas las instrucciones. Siga todas las instrucciones y advertencias marcadas en el producto.
2. No utilice estos producto cerca del agua, por ejemplo, cerca de bañeras, tinas, lavaderos o lavabos, en sótanos húmedos o cerca de piscinas.
3. Nunca introduzca objetos de ningún tipo a través de las aberturas de estos productos, ya que puedan hacer contacto con voltajes peligrosos.
4. **CONSERVE ESTAS INSTRUCCIONES.**

INFORMACION DE SEGURIDAD

1. Nunca instale cableado con componentes de comunicaciones durante una tormenta eléctrica.
2. Nunca instale componentes de comunicaciones en un local mojado, si los componentes no han sido diseñados específicamente para ser usados en locales mojados.
3. Nunca toque alambres o terminales sin aislante, si el cableado no ha sido desconectado de la interfaz de la red.
4. Tenga precaución cuando este instalando o modificando cableado o componentes de comunicaciones.

Leviton y los bloques y diseños de Leviton son Marcas Registradas de Leviton Manufacturing Co., Inc. y son Marcas Registradas en muchos países del mundo.

PK-93757-10-02-5B

Termination Instructions:

1. Strip a minimum of 1 inch of jacket from the end of the F/UTP cable, pull the foil or braided shield back over the jacket as shown (in Fig 1) and wrap the drain wire around the shield. For U/FTP cable, fold the foil from each twisted pair over the jacket and wrap the drain wire around the shield.

Note: Insulation displacement connector (IDC) is suitable for 22-24 AWG solid wire.

2. Insert the wires from the stripped cable into the stuffer cap through the holes as shown.
3. Insert the wires into their correct positions per the desired wiring scheme.
4. Cut the excess wire off as close to the edge of the cap as possible using a flush cut tool, **tips of the wires should not protrude more than 1/32 of an inch.**
5. Make sure the arrows on both connector and cap point in the same direction.
6. Align the cap with the IDC towers and press into position.
7. Rotate the wings toward each other until they snap closed.
8. Ensure that the drain wire is wrapped around the connector strain relief. Cut off excess foil as close to the connector as possible
9. Tie-wrap the drain wire to the connector. Make the tie-wrap tight to ensure the drain wire does not come loose.

Note: This shielded connector is also compatible with other shielded cable constructions. (U/FTP, F/FTP, etc.)

Disassembly Instructions:

A. Cut the tie-wrap as close to the cable as possible. Do not cut or damage the drain wire.

B. To open the wings, insert a small screwdriver into the slot and gently lift over the snap.

LEVITON
Network Solutions

Terminaison:

1. Dégainer le câble F/UTP sur 2,5 cm (1 po), replier la feuille ou la tresse de blindage sur la gaine externe (figure 1) et enrouler le fil de masse autour de ce dernier. Dans le cas de câbles U/FTP, replier aussi la feuille de chaque paire torsadée sur la gaine externe et enrouler le fil de masse autour du blindage.

Remarque: les connecteurs à contacts dénudants (IDC) acceptent les fils pleins de calibre 22 à 24 AWG.

2. Insérer les fils du câble dégainé dans les trous du capuchon, de la manière illustrée.
3. Insérer les fils dans leurs positions respectives, conformément au mode de câblage choisi.
4. Au moyen d'un coupe-fil, sectionner les longueurs excédentaires le plus près que possible du capuchon (le bout des fils ne devrait pas ressortir de plus de 0,76 mm [0,03 po]).
5. S'assurer que les flèches du connecteur et du capuchon pointent dans la même direction.
6. Aligner le capuchon sur les tiges IDC et appuyer pour fixer le tout.
7. Refermer la « mâchoire » du connecteur jusqu'à ce qu'elle s'enclenche.
8. Vérifier que le fil de masse est bien enroulé autour du détendeur. Couper la longueur excédentaire du fil le plus près que possible du connecteur.
9. Utiliser une attache pour assujettir le fil de masse au connecteur. Serrer bien l'attache afin que le fil ne puisse se libérer.

Remarque: les connecteurs blindés conviennent à divers types de câbles, eux aussi blindés (U/FTP, F/FTP, etc.).

Démontage

A. Couper l'attache le plus près du câble que possible, sans entailler ni autrement endommager le fil de masse.

B. Pour ouvrir la mâchoire du connecteur, insérer un petit tournevis dans la fente et soulever délicatement pour dégager la patte.

Instrucciones de terminación:

1. Pele 2.54 cm mínimo (1 pulgada) el forro de la punta del cable F/UTP, jale la lámina de aluminio o protección trenzada sobre el forro como se muestra (en la figura 1) y envuelva el conductor a tierra alrededor de la protección. Para el cable U/FTP, doble la lámina de cada par trenzado sobre el forro y envuelva el conductor a tierra alrededor de la protección.

Nota: El conector de desplazo de aislante (IDC) es adecuado para cable sólido 22-24 AWG.

2. Inserte los conductores del cable pelado en la tapa del relleno a través de los orificios como se muestra.
3. Inserte los conductores en las posiciones correctas de acuerdo al diagrama de cableado deseado.
4. Corte el exceso del conductor lo más cerca posible al borde de la tapa usando una herramienta de corte al ras, las puntas de los cables no deben sobresalir más de 0.79 mm (1/32 pulgada).
5. Asegúrese que las flechas en el conector y el punto de la cubierta estén en la misma dirección.
6. Alinee la tapa con las puntas del IDC y presione en su posición.
7. Gire las alas una hacia otra hasta que se cierren automáticamente.
8. Asegure que el conductor a tierra esté envuelto alrededor del conector protector contra tirones. Corte el exceso la lámina de aluminio lo más cerca posible al conector.
9. Una el lazo del conductor a tierra al conector. Apriete el lazo para asegurar que el conductor a tierra no se suelte.

Nota: Este conector protegido también es compatible con otros tipos de cables protegidos (U/FTP, F/FTP, etc.)

Instrucciones de desmontaje:

A. Corte el lazo tan cerca del conductor como sea posible. No corte ni dañe el conductor a tierra.

B. Para abrir las alas, inserte un destornillador pequeño en la ranura y levante suavemente.

