XVB L/C

Telemecanique

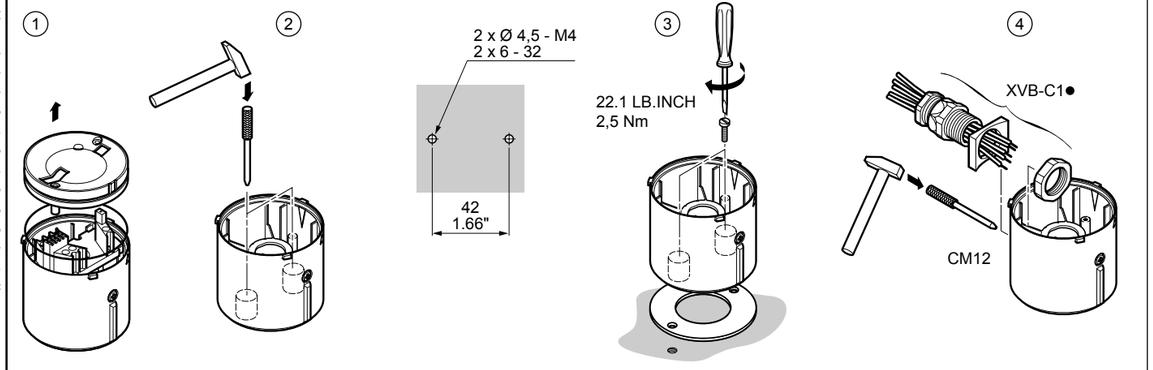

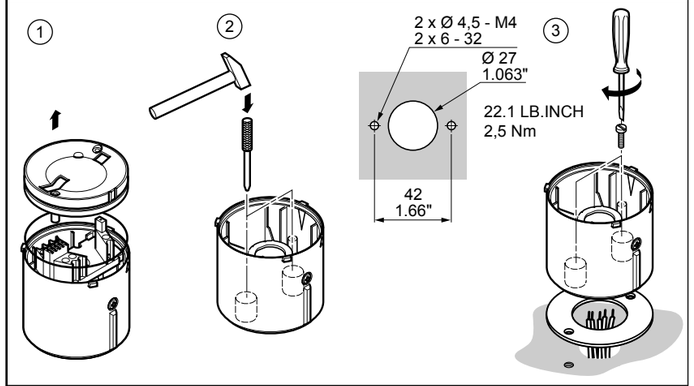

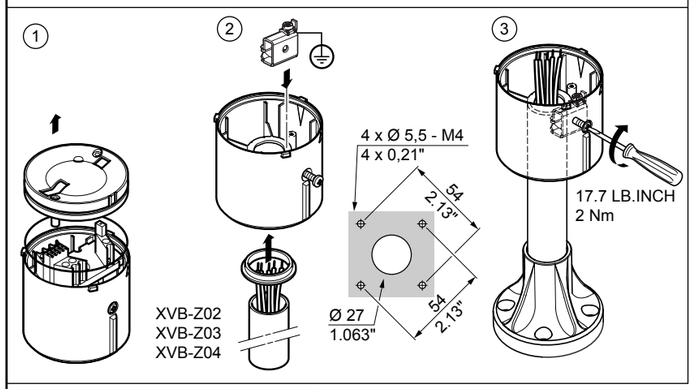

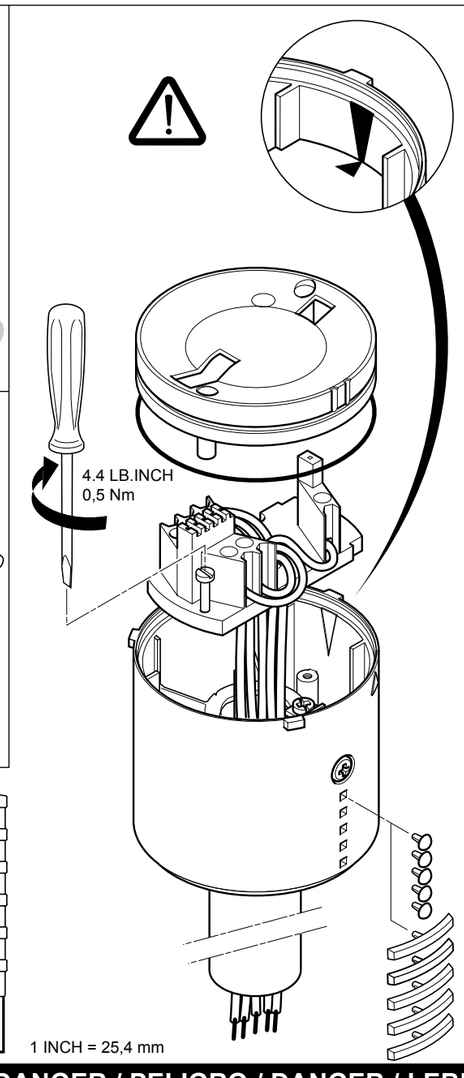

4.4 LB.INCH
0,5 Nm

1 x 0,22 mm² / # 24 AWG min
2 x 1,5 mm² / # 16 AWG
1 x 2,5 mm² / # 14 AWG

XVB-L

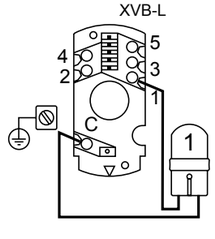

XVB-C

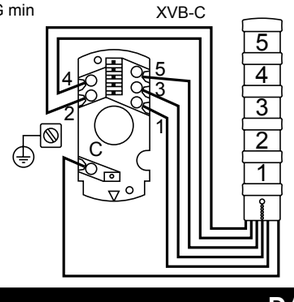

1 INCH = 25,4 mm

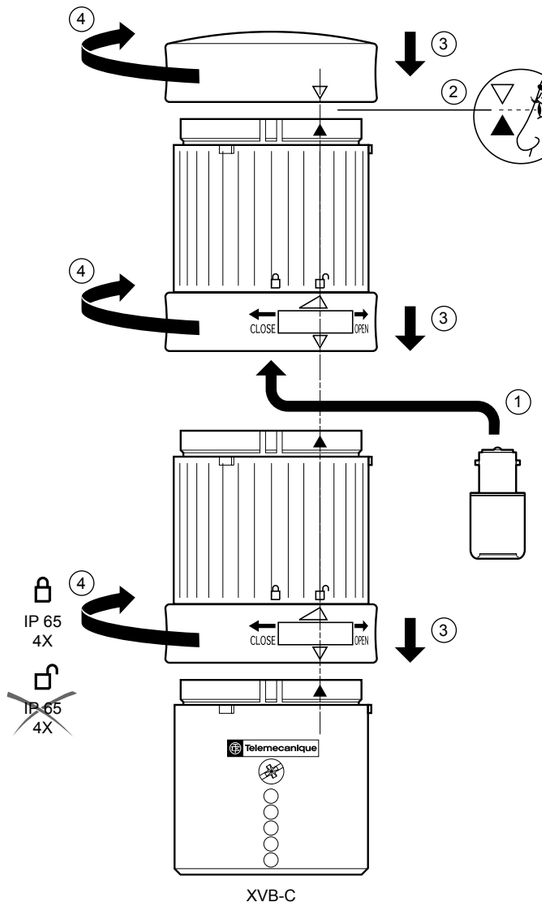

XVB-C

	XVBC3● XVBL3●	XVBC4● XVBL4●
DL1BK●●●	OK	⊖

	XVBC38 XVBL38	XVBC48 XVBL48
DL1BD●8	⊖	⊖
DL1BD●1	OK	OK
DL1BK●8	⊖	⊖
DL1BK●1	OK	⊖

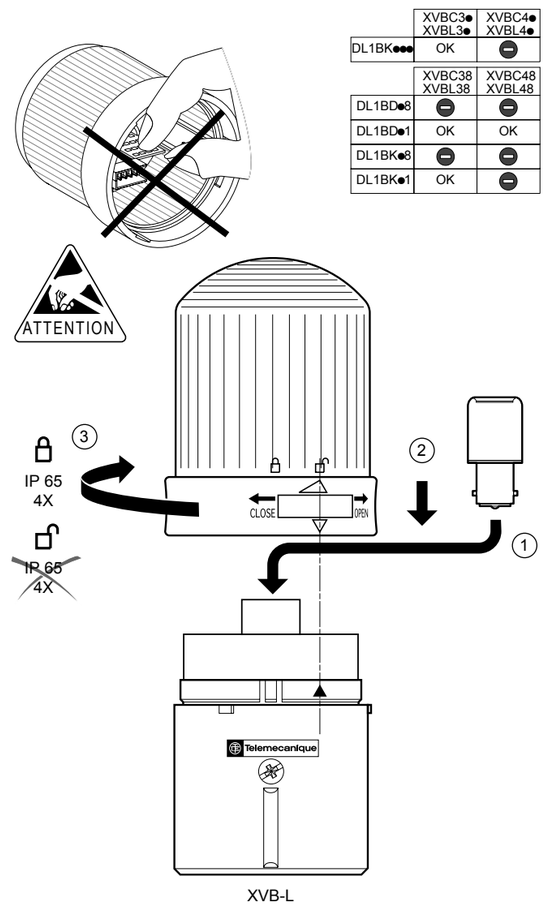

XVB-L

Audible / Zumbador / Buzzer / Summer / Buzzer / Cigarra
XVB-C9●

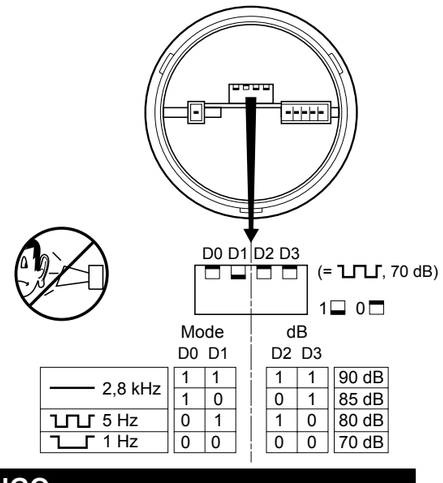

Mode		dB		
	D0 D1	D2 D3		
2,8 kHz	1 1	1 1	90 dB	
	1 0	0 1	85 dB	
5 Hz	0 1	1 0	80 dB	
1 Hz	0 0	0 0	70 dB	

DANGER / PELIGRO / DANGER / LEBENSGEFAHR! / PERICOLO / PERIGO

HAZARDOUS VOLTAGE Disconnect all power before servicing equipment. **Electric shock will result in death or serious injury.**	**TENSION DANGEREUSE** Coupez l'alimentation avant de travailler sur cet appareil. **Une électrocution entrainera la mort ou des blessures graves.**	**TENSIONE PERICOLOSA** Interrompere l'alimentazione prima di operare su quest'apparecchio **Una scossa elettrica può provocare la morte o ferite gravi**
TENSION PELIGROSA Desenergice el equipo antes de realizarle servico. **Una descarga eléctrica podrá causar la muerte o lesiones serias.**	**GEFÄHRLICHE SPANNUNG** Alle elektrischen Anschlüsse trennen, bevor Sie an diesem Gerät arbeiten **Ein elektrischer Schlag kann zum Tode führen oder schwere Verletzungen verursachen**	**TENSÃO PERIGOSA** Cortar a alimentação antes de intervir neste aparelho. **Um choque eléctrico ocasionará a morte ou ferimentos graves.**

W915587090111 A09

XVD L/C

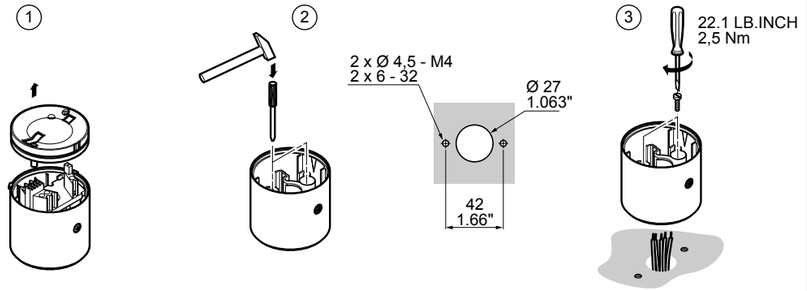

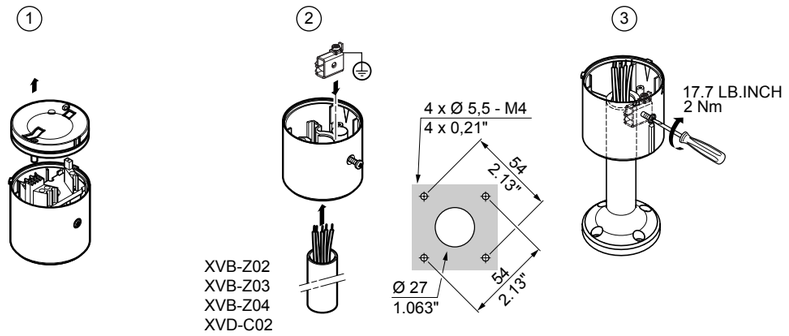

4.4 LB.INCH
0,5 Nm

1 x 0,22 mm^2 / # 24 AWG min
2 x 1,5 mm^2 / # 16 AWG
1 x 2,5 mm^2 / # 14 AWG

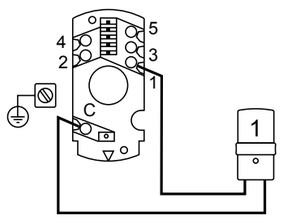

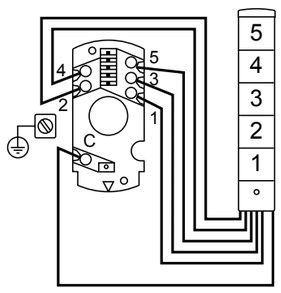

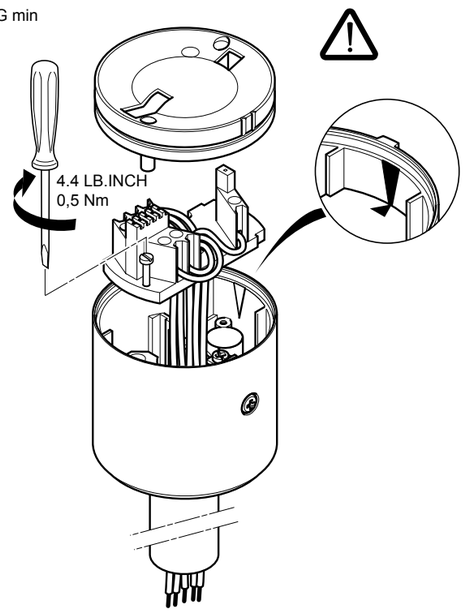

1 INCH = 25,4 mm

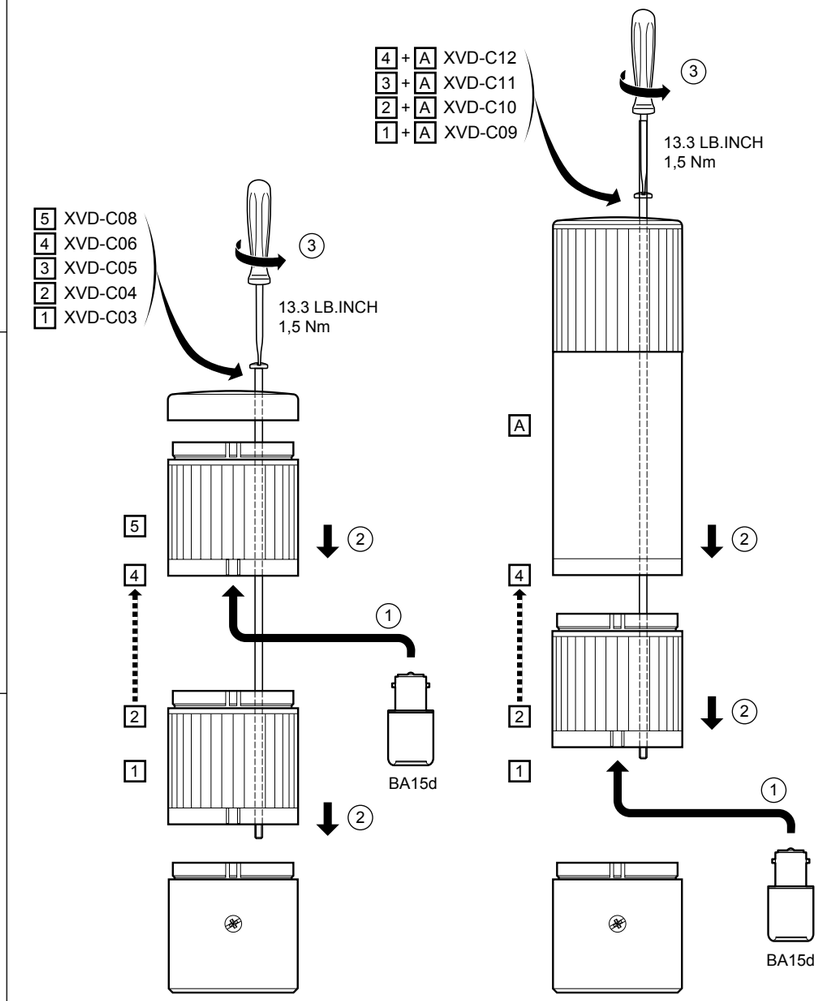

Audible / Zumbador / Buzzer / Summer / Buzzer / Cigarra
XVD-C9●

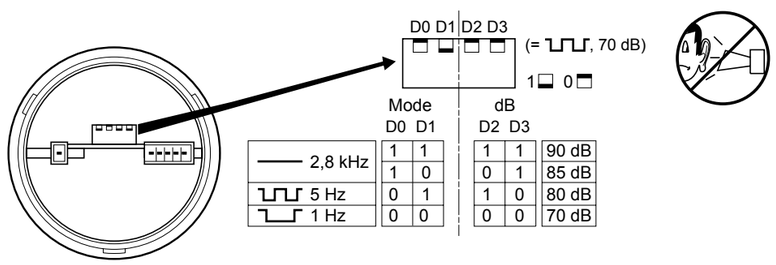

Mode	D0	D1	dB	D2	D3	
2,8 kHz	1	1		1	1	90 dB
	1	0		0	1	85 dB
5 Hz	0	1		1	0	80 dB
1 Hz	0	0		0	0	70 dB

XVD LS●●

Telemecanique

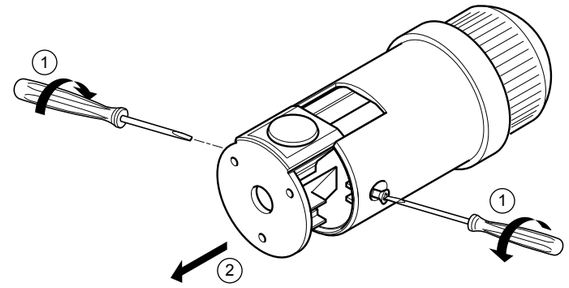

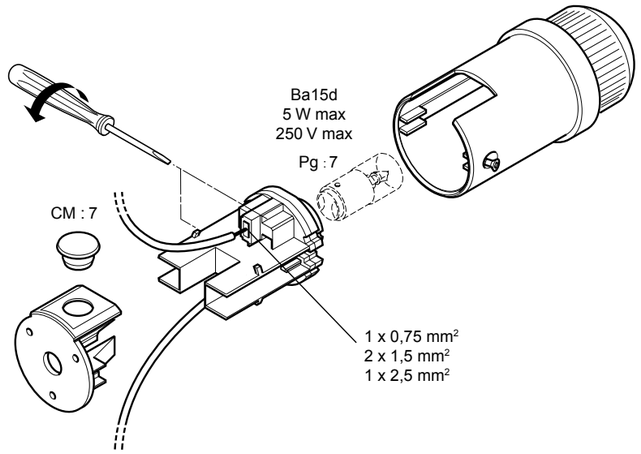

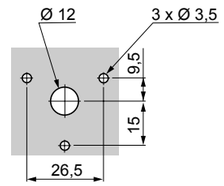

DANGER / PELIGRO / DANGER / LEBENSGEFAHR! / PERICOLO / PERIGO

HAZARDOUS VOLTAGE Disconnect all power before servicing equipment. **Electric shock will result in death or serious injury.**	**TENSION DANGEREUSE** Coupez l'alimentation avant de travailler sur cet appareil. **Une électrocution entrainera la mort ou des blessures graves.**	**TENSIONE PERICOLOSA** Interrompere l'alimentazione prima di operare su quest'apparecchio **Una scossa elettrica può provocare la morte o ferite gravi**
TENSION PELIGROSA Desenergice el equipo antes de realizarle servico. **Una descarga eléctrica podrá causar la muerte o lesiones serias.**	**GEFÄHRLICHE SPANNUNG** Alle elektrischen Anschlüsse trennen, bevor Sie an diesem Gerät arbeiten **Ein elektrischer Schlag kann zum Tode führen oder schwere Verletzungen verursachen**	**TENSÃO PERIGOSA** Cortar a alimentação antes de intervir neste aparelho. **Um choque eléctrico ocasionará a morte ou ferimentos graves.**