Enerlin'X

HRB49218-02



www.schneider-electric.com

	UG IFE	UG Compact NSX Modbus	UG Masterpact NT/NW Compact NS630b-3200 Modbus	UG Masterpact MTZ Modbus	UG ULP System
IEC	en DOCA0084EN fr DOCA0084FR es DOCA0084ES zh DOCA0084ZH	en DOCA0091EN fr DOCA0091FR es DOCA0091ES zh DOCA0091ZH	en DOCA0054EN fr DOCA0054FR es DOCA0054ES zh DOCA0054ZH	en DOCA0105EN fr DOCA0105FR es DOCA0105ES zh DOCA0105ZH	en DOCA0093EN fr DOCA0093FR es DOCA0093ES zh DOCA0093ZH
	UG IFE	**UG PowerPact H-, J-, L-Frame Modbus**	**UG Masterpact NT/NW PowerPact P-, R-Frame Modbus**		**UG ULP System**
UL	en 1040IB1401 fr 1040IB1402 es 1040IB1403 zh 1040IB1404	en 0611IB1302 fr 0611IB1304 es 0611IB1303 zh 0611IB1305	en 0613IB1313 fr 0613IB1315 es 0613IB1314 zh 0613IB1316		en 0602IB1503 fr 0602IB1505 es 0602IB1504 zh 0602IB1506

LV434010

- en **IFE - Ethernet Interface For One Circuit Breaker**
- fr **IFE - Interface Ethernet pour un disjoncteur**
- es **IFE - Interfaz Ethernet para un interruptor automático**
- de **IFE - Ethernet-Schnittstelle für einen Leistungsschalter**
- it **IFE - Interfaccia Ethernet per un interruttore**
- pt **IFE - IFE - Interface Ethernet para um disjuntor**
- ru **Ethernet-интерфейс IFE для одного автоматического выключателя**
- zh **IFE - 单断路器用以太网接口**

LV434011

- en **IFE - Ethernet Switchboard Server**
- fr **IFE - Serveur Ethernet pour tableau**
- es **IFE - Servidor de panel Ethernet**
- de **IFE - Ethernet-Switchboard-Server**
- it **IFE - Server quadro di comando Ethernet**
- pt **IFE - Servidor do quadro de distribuição Ethernet**
- ru **Сервер распределительного щита IFE — Ethernet**
- zh **IFE - 以太网接线服务器**

? → **schneider-electric.com/contact**

Retain instruction sheet for future use.
Visit our website at
www.schneider-electric.com
to download the documents listed above (user guides UG) and other documents.

PLEASE NOTE

- Electrical equipment should be installed, operated, serviced, and maintained only by qualified personnel.
- All pertinent state, regional, and local safety regulations must be observed when installing and using this product.
- No responsibility is assumed by Schneider Electric for any consequences arising out of the use of this material.

Instruction de service à conserver pour usage ultérieur.
Visitez notre site web
www.schneider-electric.com
pour télécharger les documents listés ci-dessus (guide utilisateurs UG) et d'autres documents.

REMARQUE IMPORTANTE

- L'installation, l'utilisation, la réparation et la maintenance des équipements électriques doivent être assurées par du personnel qualifié uniquement.
- Toutes les réglementations locales, régionales et nationales pertinentes doivent être respectées lors de l'installation et de l'utilisation de ce produit.
- Schneider Electric décline toute responsabilité quant aux conséquences de l'utilisation de ce matériel.

Guarde la hoja de instrucciones para utilizarla en el futuro.
Visite nuestra página web en
www.schneider-electric.com
para descargar los documentos enumerados anteriormente (manuales de usuario UG) así como otros documentos.

TENGA EN CUENTA

- La instalación, manejo, puesta en servicio y mantenimiento de equipos eléctricos deberán ser realizados sólo por personal cualificado.
- Al instalar y utilizar este producto es necesario tener en cuenta todas las regulaciones sobre seguridad correspondientes, ya sean regionales, locales o estatales.
- Schneider Electric no se hace responsable de ninguna de las consecuencias del uso de este material.

Bewahren Sie die Kurzanleitung als Referenz für den späteren Gebrauch auf.
Besuchen Sie unsere Website unter
www.schneider-electric.com
um die oben aufgeführten Dokumente (Benutzerhandbücher UG) und weitere Dokumente herunterzuladen.

BITTE BEACHTEN

- Elektrische Geräte dürfen nur von Fachpersonal installiert, betrieben, bedient und gewartet werden.
- Bei der Montage und Verwendung dieses Produkts sind alle zutreffenden staatlichen, landesspezifischen, regionalen und lokalen Sicherheitsbestimmungen zu beachten.
- Schneider Electric haftet nicht für Schäden, die durch die Verwendung dieses Materials entstehen.

Conservare questo foglio di istruzioni per un utilizzo futuro.
Visitate il nostro sito web
www.schneider-electric.com
per scaricare i documenti elencati sopra (Guide utente UG) e altri documenti.

NOTA

- Manutenzione, riparazione, installazione e uso delle apparecchiature elettriche si devono affidare solo a personale qualificato.
- Durante l'installazione e l'uso di questo prodotto è necessario rispettare tutte le normative locali, nazionali o internazionali in materia di sicurezza.
- Schneider Electric non si assume alcuna responsabilità per qualsiasi conseguenza derivante dall'uso di questo materiale.

Guarde a folha de instruções para utilização futura.
Visite o nosso site web em
www.schneider-electric.com
para transferir os documentos indicados acima (manuais de utilizador UG) e outros documentos.

NOTA

- A instalação, utilização e manutenção do equipamento eléctrico devem ser efectuadas exclusivamente por pessoal qualificado.
- Todos os regulamentos de segurança relevantes, sejam estatais, regionais ou locais, devem ser tomados em consideração quando instalar e utilizar este produto.
- A Schneider Electric não assume qualquer responsabilidade pelas consequências resultantes da utilização deste material.

Сохраните эту инструкцию для использования в будущем.
Посетите наш веб-сайт
www.schneider-electric.com
чтобы загрузить перечисленные выше документы (руководства пользователя UG) и другие публикации.

ОБРАТИТЕ ВНИМАНИЕ

- Установка, эксплуатация, ремонт и обслуживание электрического оборудования может выполняться только квалифицированными электриками.
- Во время установки и использования данного продукта следует соблюдать все действующие государственные, региональные и местные правила безопасности.
- Компания Schneider Electric не несет никакой ответственности за любые возможные последствия использования данной документации.

请保管好此说明书以供将来使用。
请访问网站 **www.schneider-electric.com**
以下载上述文件
(用户指南 UG)和其他文件。

请注意

- 电气设备的安装、操作、维修和维护工作仅限于合格人员执行。
- 在安装和使用本产品时，必须遵守国家、地区和当地的所有相关的安全法规。
- Schneider Electric 不承担由于使用本资料所引起的 任何后果。

HRB49218-02
09/2016
1/12

Schneider Electric

⚠ DANGER / DANGER / PELIGRO / GEFAHR / PERICOLO / PERIGO / ОПАСНОСТЬ / 危险

HAZARD OF ELECTRIC SHOCK, EXPLOSION OR ARC FLASH

- Only qualified workers should install this equipment. Such work should be performed only after reading this entire set of instructions.
- NEVER work alone.
- Before performing visual inspections, tests, or maintenance on this equipment, disconnect all sources of electric power. Assume that all circuits are live until they have been completely deenergized, tested, and tagged. Pay particular attention to the design of the power system. Consider all sources of power, including the possibility of backfeeding.
- Apply appropriate personal protective equipment (PPE) and follow safe electrical practices. For example, in the USA, see NFPA 70E.
- Turn off all power supplying the equipment in which the IFE interface is to be installed before installing and wiring the IFE interface.
- Always use a properly rated voltage sensing device to confirm that power is off.
- Beware of potential hazards, and carefully inspect the work area for tools and objects that may have been left inside the equipment.

Failure to follow these instructions will result in death or serious injury.

RISQUE D'ÉLECTROCUTION, D'EXPLOSION OU D'ÉCLAIR D'ARC ÉLECTRIQUE

- L'installation de cet équipement doit impérativement être réalisée par une personne qualifiée. Cette opération doit être exécutée uniquement en ayant pris connaissance de l'ensemble des instructions du présent document.
- Ne travaillez JAMAIS seul.
- Avant d'entreprendre des inspections visuelles, des tests ou des opérations de maintenance sur cet équipement, débranchez toutes les sources d'alimentation électrique. Partez du principe que tous les circuits sont sous tension jusqu'à ce qu'ils aient été mis complètement hors tension, testés et étiquetés. Faites particulièrement attention à la conception du circuit d'alimentation. Tenez compte de toutes les sources d'alimentation, y compris à la possibilité d'une rétroalimentation.
- Portez un équipement de protection personnelle adapté et respectez les consignes de sécurité électrique courantes. Aux Etats-Unis par exemple, reportez-vous aux normes NFPA 70E.
- Débranchez toutes les sources d'alimentation de l'équipement dans lequel l'interface IFE doit être installée avant d'installer et de câbler celle-ci.
- Utilisez toujours un dispositif de détection de tension ayant une valeur nominale appropriée pour vous assurer que l'alimentation est coupée.
- Faites attention aux dangers potentiels et inspectez attentivement la zone de travail pour vous assurer qu'aucun outil ou objet n'est resté à l'intérieur de l'appareil.

Le non-respect de ces instructions provoquera la mort ou des blessures graves.

PELIGRO DE DESCARGA ELÉCTRICA, EXPLOSIÓN O ARCO ELECTRICO

- La instalación de este equipo debe ser efectuada por trabajadores cualificados. Dicho proceso solo podrá realizarse tras leer completamente estas instrucciones.
- NUNCA realice las operaciones solo.
- Antes de efectuar inspecciones visuales, pruebas o tareas de mantenimiento en el equipo, desconecte todas las fuentes de alimentación eléctrica. Asuma que todos los circuitos están activados hasta que se desconecten, se prueben y se etiqueten por completo. Preste especial atención al diseño del sistema de alimentación. Tenga en cuenta todas las fuentes eléctricas, incluida la posibilidad de retroalimentación.
- Utilice equipo de protección personal adecuado (PPE) y siga las recomendaciones para el trabajo seguro eléctrica correspondientes. Por ejemplo, en Estados Unidos, consulte NFPA 70E.
- Apague toda la alimentación eléctrica del equipo en el que se va a instalar el módulo IFE antes de montarlo y conectar el cableado.
- Utilice siempre un dispositivo de detección de tensión nominal para confirmar que la alimentación está apagada.
- Tenga cuidado con los riesgos potenciales, e inspeccione cuidadosamente la zona de trabajo para comprobar si han quedado herramientas y objetos dentro del equipo.

Si no se siguen estas instrucciones provocará lesiones graves o incluso la muerte.

GEFAHR VON ELEKTRISCHEM SCHLAG, EXPLOSION ODER LICHTBOGEN

- Dieses Gerät darf nur von Fachpersonal installiert werden. Installationsarbeiten dürfen nur nach vollständiger Lektüre dieser Anleitung durchgeführt werden.
- Anwender sollten das Gerät NIEMALS alleine bedienen.
- Vor der Durchführung optischer Inspektionen, Tests oder Wartungsarbeiten an diesem Gerät ist die Abtrennung aller elektrischen Stromquellen erforderlich. Es gilt stets die Annahme, dass alle Stromkreise spannungsführend sind, bis sie vollständig abgeschaltet, geprüft und gekennzeichnet wurden. Achten Sie insbesondere auf den Aufbau desSpannungssystems. Berücksichtigen Sie alle Spannungsquellen einschließlich der Möglichkeit einer Rückspeisung.
- Tragen Sie persönliche Schutzausrüstung (PSA) und befolgen Sie sichere Verfahren im Umgang mit Elektrogeräten (z. B. NFPA 70E in den USA).
- Unterbrechen Sie vor der Installation und Verkabelung des IFE die Stromzufuhr für die gesamte Anlage, in der der IFE installiert werden soll.
- Verwenden Sie stets ein genormtes Spannungsprüfgerät, um festzustellen, ob die Spannungsversorgung wirklich abgeschaltet ist.
- Beachten Sie potenzielle Gefahren, und überprüfen Sie den Arbeitsbereich auf Werkzeuge und andere Gegenstände, die sich möglicherweise noch in der Anlage befinden.

Die Nichtbeachtung dieser Anweisungen führt zu Tod oder schwereren Verletzungen.

RISCHIO DI SCARICA ELETTRICA, ESPLOSIONE O ARCO ELETTRICO

- L'installazione di questa apparecchiatura deve essere affidata esclusivamente a personale qualificato e deve essere effettuata solo dopo aver letto interamente le istruzioni.
- Non lavorare MAI da soli.
- Prima di procedere a ispezioni visive, prove o interventi di manutenzione su questa apparecchiatura scollegare tutte le fonti di energia elettrica. Si suppone che tutti i circuiti siano sotto tensione fino a quando non sono stati completamente diseccitati, testati e contrassegnati. Prestare particolare attenzione alla progettazione dell'impianto di alimentazione. Considerare tutte le fonti di alimentazione, compresa la possibilità di retroalimentazione.
- Utilizzare dispositivi di protezione individuale (DPI) idonei e adottare misure di sicurezza adeguate ai lavori da svolgere. Ad esempio, negli Stati Uniti vedere NFPA 70E.
- Prima di installare e cablare l'IFE isolare completamente l'alimentazione elettrica dell'apparecchiatura in cui verrà installato.
- Per verificare che l'alimentazione sia isolata usare sempre un rilevatore di tensione correttamente tarato.
- Prestare attenzione a potenziali pericoli e ispezionare con attenzione l'area di lavoro per assicurarsi di non aver dimenticato utensili o altri oggetti all'interno dell'apparecchiatura.

Il mancato rispetto di queste istruzioni provocherà morte o gravi infortuni.

RISCO DE ELECTROCUSSÃO, DE EXPLOSÃO, OU DE ARCO ELÉCTRICO

- A instalação deste equipamento deve ser realizada apenas por funcionários qualificados. Esse tipo de trabalho deve ser realizado apenas após a leitura de todo este conjunto de instruções.
- NUNCA trabalhe sozinho.
- Antes de realizar inspecções visuais, testes ou manutenção neste equipamento, desligue todas as fontes de energia eléctrica. Parta do princípio de que todos os circuitos estão sob tensão até terem sido totalmente desligados, testados e sinalizados. Preste particular atenção à concepção do sistema de alimentação. Leve em consideração todas as fontes de alimentação, incluindo a possibilidade de alimentação de retorno.
- Utilize equipamento de protecção individual (EPI) apropriado e siga práticas eléctricas seguras. Por exemplo, nos EUA, consulte a norma NFPA 70E.
- Desligue todas as fontes de alimentação do equipamento, no qual deve ser instalado oIFE antes de instalar e ligar o IFE.
- Utilize sempre um dispositivo de detecção da tensão nominal adequada para confirmar se a alimentação está desligada.
- Esteja atento a perigos potenciais e inspeccione cuidadosamente a área de trabalho para se assegurar que não foram deixadas ferramentas e objectos no interior do equipamento.

A não observância destas instruções resultará em morte, ou ferimentos graves.

Опасность поражением электрическим током, опасность взрыва или вспышки дуги.

- Данное оборудование должен устанавливать только квалифицированный персонал. Такие работы должны выполнены только после прочтения всех инструкций.
- НИКОГДА не работайте в одиночку.
- Перед началом визуального осмотра, испытаний или обслуживания данного оборудования отключите все источники питания. Считайте, что все цепи находятся под напряжением, пока они не будут полностью отключены, проверены и помечены. Будьте особенно внимательны к схеме энергосистемы. Обратите внимание на все источники питания, включая возможность противоточного питания.
- Используйте подходящие средства индивидуальной защиты (СИЗ) и соблюдайте технику безопасности при электротехнических работах. Например, при выполнении работ в США см. NFPA 70E.
- Перед установкой и подключением IFE отключите питание всего оборудования, в которое нужно установить это устройство.
- Всегда пользуйтесь надлежащим датчиком номинального напряжения для определения отсутствия питания.
- Избегайте потенциальных опасностей, внимательно осмотрите рабочую область на наличие инструментов и предметов, которые могли остаться внутри оборудования.

Несоблюдение этих инструкций приведет к смерти или серьезной травме.

电击、爆炸或电弧闪光危险

- 只有具备相应资质的工人才能安装该设备。执行此类作业前，务必阅读完全部说明。
- 切勿单独作业。
- 在对设备进行目视检查、测试或维护前，请断开所有电源。在完全断电、测试和标记之前，假定所有电路都带电。尤其要注意电源系统的结构设计。仔细考虑所有电源，包括电反馈的可能性。
- 采用适当的个人防护设备 (PPE) 并遵循电气安全守则。例如，在美国应参阅 NFPA 70E。
- 关闭要在其中安装 IFE 的设备的所有电源，然后才能安装和连接 IFE。
- 确保使用合适的额定电压传感器以确认电源已关闭。
- 注意潜在危险，仔细检查作业区，以免将工具和物件遗忘在设备内部。

不遵循上述说明将导致人员伤亡。

1 Required for Installation / Nécessaire pour l'installation / Se requiere para la instalación / Erforderliches Material für die Installation / Richiesto per l'installazione / Necessário para a instalação / Инструменты и материалы, необходимые для монтажа / 必备安装工具

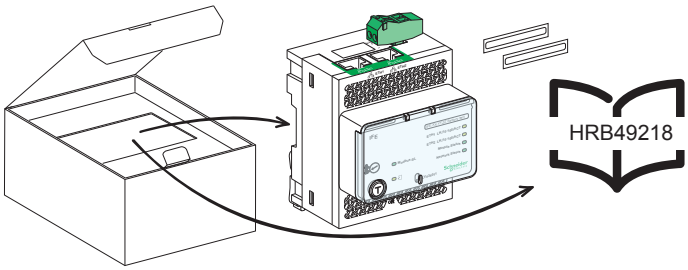

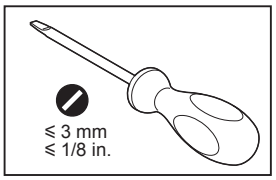

2 Description / Description / Descripción / Beschreibung / Legenda / Descrição / Описание / 描述

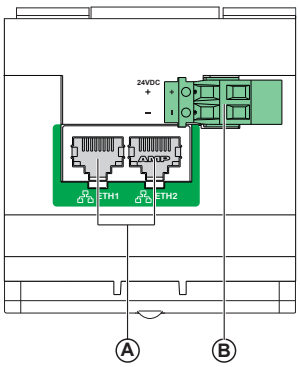

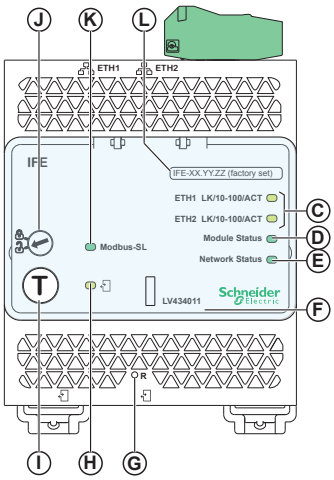

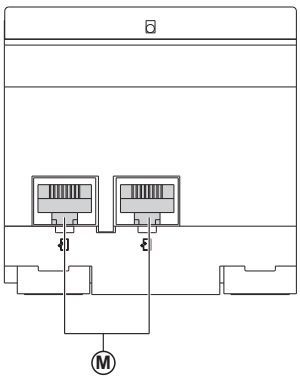

en

- **A** Ethernet 1 and Ethernet 2 RJ45 communication port
- **B** 24 Vdc power supply terminal block
- **C** Ethernet communication LEDs:
  - yellow: 10 Mb
  - green: 100 Mb
- **D** Module status LED:
  - steady off: no power
  - steady green: device operational
  - steady red: major fault
  - flashing green: standby
  - flashing red: minor fault
  - flashing green/red: self-test
- **E** Network status LED:
  - steady off: not power/no valid IP address
  - steady green: connected, valid IP address
  - steady orange: default IP address
  - steady red: duplicated IP address
  - flashing green/red: Self-test
- **F** Sealable transparent cover
- **G** Reset button
- **H** ULP status LED
- **I** Test button (accessible closed cover)
- **J** Locking pad
- **K** Modbus traffic status LED (LV434011 only)
- **L** Device name label
- **M** 2 RJ45 ULP ports

fr

- **A** Ports RJ45 de communication Ethernet 1 et Ethernet 2
- **B** Bornier d'alimentation 24 Vcc
- **C** LED de communication Ethernet :
  - jaune : 10 Mbit
  - vert : 100 Mbit
- **D** LED d'état du module :
  - éteint : appareil non alimenté
  - vert fixe : appareil en état de marche
  - rouge fixe : défaut majeur
  - vert clignotant : appareil en veille
  - rouge clignotant : défaut mineur
  - vert/rouge clignotant : autotest
- **E** LED d'état du réseau :
  - éteint : non alimenté/aucune adresse IP valide
  - vert fixe : appareil connecté/adresse IP valide
  - orange fixe : adresse IP par défaut
  - rouge fixe : adresse IP dupliquée
  - vert/rouge clignotant : autotest
- **F** Couvercle transparent plombable
- **G** Bouton de réinitialisation
- **H** LED d'état ULP
- **I** Bouton de test (accessible couvercle fermé)
- **J** Sélecteur de verrouillage
- **K** LED d'état du trafic Modbus (LV434011 seulement)
- **L** Étiquette du nom de l'équipement
- **M** 2 ports ULP RJ45

es

- **A** Puerto de comunicación RJ45 Ethernet 1 y Ethernet 2
- **B** Bloque de terminales de alimentación eléctrica de 24 V CC
- **C** Indicadores LED de comunicación Ethernet:
  - amarillo: 10 Mb
  - verde: 100 Mb
- **D** Indicador LED de estado del módulo:
  - apagado fijo: sin alimentación
  - verde fijo: dispositivo operativo
  - rojo fijo: error grave
  - verde intermitente: en espera
  - rojo intermitente: error leve
  - verde/rojo intermitente: prueba automática

  Indicador LED de estado de la red:
- **E**
  - apagado fijo: sin alimentación/ dirección IP no válida
  - verde fijo: conectado, dirección IP válida
  - naranja fija: dirección IP predeterminada
  - rojo fijo: dirección IP duplicada
  - verde/rojo intermitente: prueba automática
- **F** Cubierta transparente sellable
- **G** Botón de reseteo
- **H** Indicador LED de estado del ULP
- **I** Botón de prueba (con cubierta cerrada)
- **J** Conmutador de bloqueo
- **K** Indicador LED de estado del tráfico de Modbus (solo LV434011)
- **L** Etiqueta de nombre del dispositivo
- **M** 2 puertos RJ45 ULP

de

- **A** RJ45-Kommunikationsport Ethernet 1 und Ethernet 2
- **B** 24-VDC- Spannungsklemmleiste
- **C** LEDs für Ethernet-Kommunikation:
  - Gelb: 10 MB
  - Grün: 100 MB

  Modulstatus-LED:
- **D**
  - Aus: keine Stromversorgung
  - Kontinuierlich grün: Gerät betriebsbereit
  - Kontinuierlich rot: schwerwiegender Fehler
  - Grünes Blinken: Standby
  - Rotes Blinken: geringfügiger Fehler
  - Grünes/rotes Blinken: Selbsttest

  Netzwerkstatus-LED:
- **E**
  - Aus: keine Stromversorgung/ keine gültige IP-Adresse
  - Kontinuierlich grün: verbunden, gültige IP-Adresse
  - Kontinuierlich orange: Standard-IP-Adresse
  - Kontinuierlich rot: doppelte IP-Adresse
  - Grünes/rotes Blinken: Selbsttest
- **F** Versiegelbare transparente Abdeckung
- **G** Reset-Taster
- **H** ULP-Status-LED
- **I** Taster „Test" (zugänglich bei geschlossener Abdeckung)
- **J** Sperrfeld
- **K** Modbus-Datenverkehrsstatus-LED (nur NS434011)
- **L** Etikett Gerätename
- **M** 2 RJ45-ULP-Ports

it

- **A** Porta di comunicazione RJ45 Ethernet 1 ed Ethernet 2
- **B** Morsettiera di alimentazione a 24 Vdc
- **C** LED di comunicazione Ethernet:
  - giallo: 10 Mb
  - verde: 100 Mb
- **D** LED di stato del modulo:
  - spento: alimentazione assente
  - verde fisso: dispositivo operativo
  - rosso fisso: guasto grave
  - verde lampeggiante: stand-by
  - rosso lampeggiante: guasto minore
  - verde/rosso lampeggiante: autotest
- **E** LED di stato della rete:
  - spento: alimentazione assente/ nessun indirizzo IP valido
  - verde fisso: connesso, indirizzo IP valido
  - arancione fisso: indirizzo IP predefinito
  - rosso fisso: indirizzo IP duplicato
  - verde/rosso lampeggiante: autotest
- **F** Coperchio trasparente piombabile
- **G** Pulsante di reset
- **H** LED di stato ULP
- **I** Pulsante Test (accessibile con coperchio chiuso)
- **J** Piastrina di blocco
- **K** LED di stato del traffico Modbus (solo LV434011)
- **L** Etichetta del nome del dispositivo
- **M** 2 porte ULP RJ45

pt

- **A** Porta de comunicação RJ45 Ethernet 1 e Ethernet 2
- **B** Bloco de terminais da fonte de alimentação de 24 V CC
- **C** LEDs de comunicação Ethernet:
  - amarelo: 10 Mb
  - verde: 100 Mb
- **D** LED de estado do módulo:
  - desligado estável: sem alimentação
  - verde estável: dispositivo operacional
  - vermelho estável: falha grave
  - verde intermitente: suspensão
  - vermelho intermitente: falha ligeira
  - verde/vermelho intermitente: auto-teste
- **E** LED de estado da rede:
  - desligado estável: sem alimentação/sem endereço IP válido
  - verde estável: ligado, endereço IP válido
  - cor-de-laranja estável: endereço IP predefinido
  - vermelho estável: endereço IP duplicado
  - verde/vermelho intermitente: auto-teste
- **F** Tampa transparente com vedação
- **G** Botão Repor
- **H** LED de estado de ULP
- **I** Botão de teste (tampa fechada acessível)
- **J** Cadeado de bloqueio
- **K** LED de estado do tráfego Modbus (LV434011 apenas)
- **L** Etiqueta com o nome do dispositivo
- **M** 2 portas ULP RJ45

ru

- **A** Порт связи RJ45 Ethernet 1 и Ethernet 2
- **B** Клеммная колодка источника питания 24 В постоянного тока
- **C** Светодиоды связи Ethernet:
  - желтый: 10 Мб
  - зеленый: 100 Мб
- **D** Светодиод состояния модуля:
  - не горит: питание отсутствует
  - ровное свечение зеленым: устройство в работе
  - ровное свечение красным: основной сбой
  - мигание зеленым: режим ожидания
  - мигание красным: незначительный сбой
  - мигание зеленым/красным: самотестирование
- **E** Светодиод состояния сети:
  - не горит: отсутствие питания/ действительного IP-адреса
  - ровное свечение зеленым: подключено, действительный IP-адрес
  - ровное свечение оранжевым: IP-адрес по умолчанию
  - ровное свечение красным: дублируемый IP-адрес
  - мигание зеленым/красным: Самотестирование
- **F** Опечатываемая прозрачная
- **G** Кнопка сброса
- **H** крышка Светодиод состояния ULP
- **I** Кнопка «Тест» (доступна при закрытой крышке)
- **J** Фиксирующая панель
- **K** Светодиодный индикатор состояния передачи данных по сети Modbus (только для LV434011)
- **L** Этикетка с названием устройства
- **M** 2 порта RJ45 ULP

zh

- **A** 以太网 1 和以太网 2 RJ45 通讯端口
- **B** 24 Vdc 电源端子块
- **C** 以太网通信指示灯：
  - 黄色：10 Mb
  - 绿色：100 Mb
- **D** 模块状态指示灯：
  - 稳定熄灭：未通电
  - 绿色稳定亮起：设备工作
  - 红色稳定亮起：严重故障
  - 绿色闪烁：待机
  - 红色闪烁：次要故障
  - 绿色/红色闪烁：自检
- **E** 网络状态指示灯：
  - 稳定熄灭：未通电/无有效的 IP 地址
  - 绿色稳定亮起：已连接，有效的 IP 地址
  - 桔黄色稳定亮起：默认的 IP 地址
  - 红色稳定亮起：重复的 IP 地址
  - 绿色/红色闪烁：自检
- **F** 可密封的透明盖子
- **G** 复位按钮
- **H** ULP 状态指示灯
- **I** 测试按钮（可够到的封闭盖子）
- **J** 挂锁
- **K** Modbus 通信状态 LED 指示灯（仅限 LV434011）
- **L** 设备名称标签
- **M** 2 RJ45 ULP 端口

3 Dimensions / Dimensions / Dimensiones / Abmessungen / Misure d'ingombro / Dimensões / Размеры / 尺寸

mm
in.

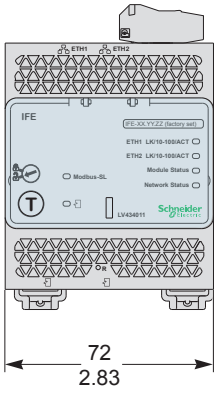

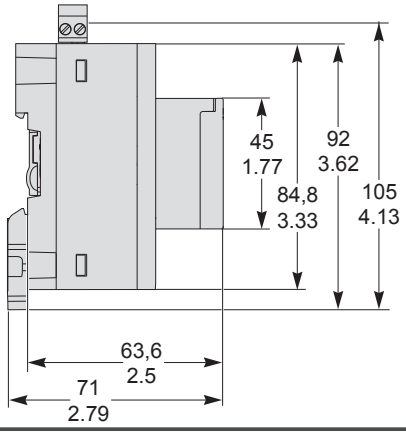

4 Installation / Installation / Instalación / Installation / Installazione / Instalação / Установка / 安装

LV434010 - LV434011

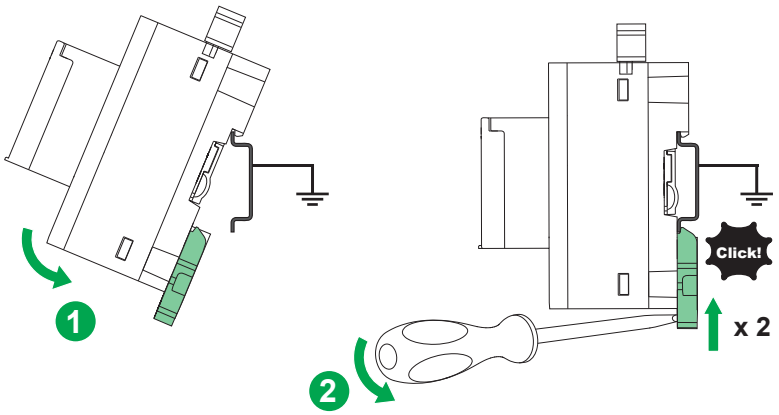

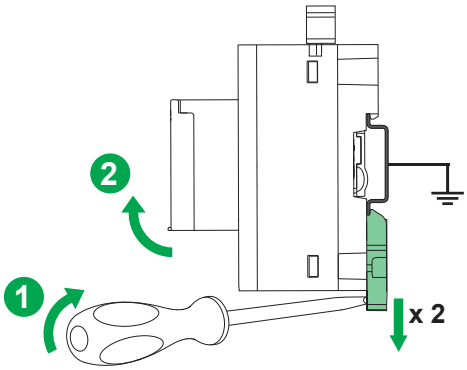

LV434011 + TRV00210

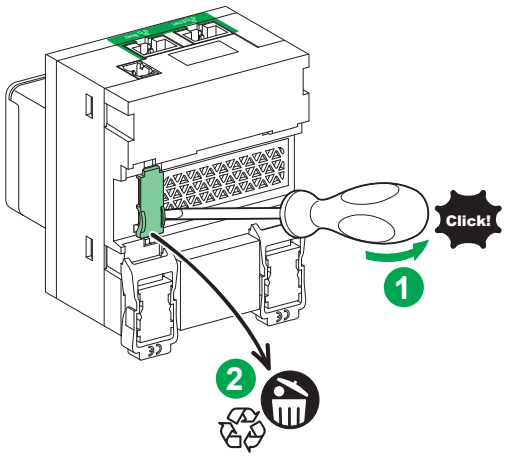

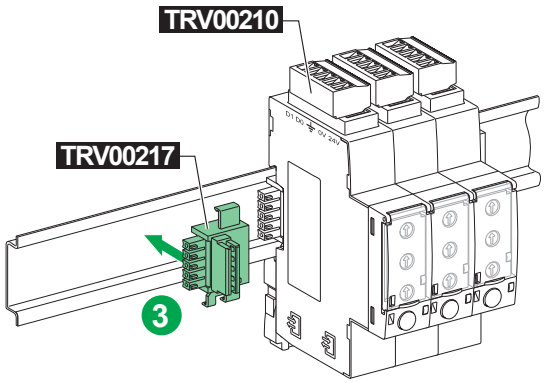

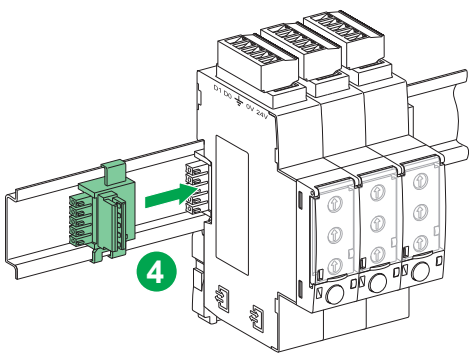

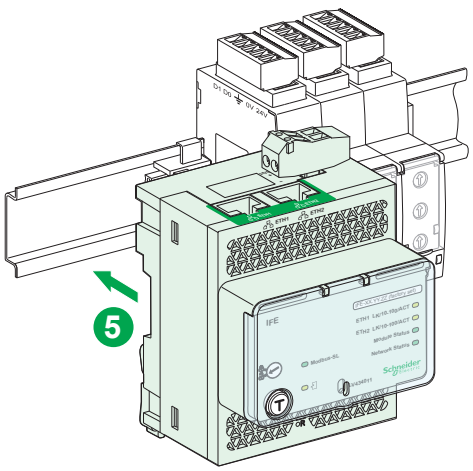

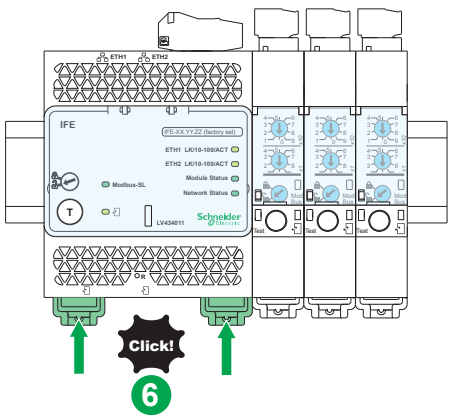

5 24 Vdc Power Supply / Alimentation 24 Vcc / Alimentación eléctrica de 24 V CC / 24-VDC-Spannungsversorgung / Alimentatore 24 Vdc / Fonte de alimentação de 24 V CC / Питание 24 В постоянного тока / 24 Vdc 电源

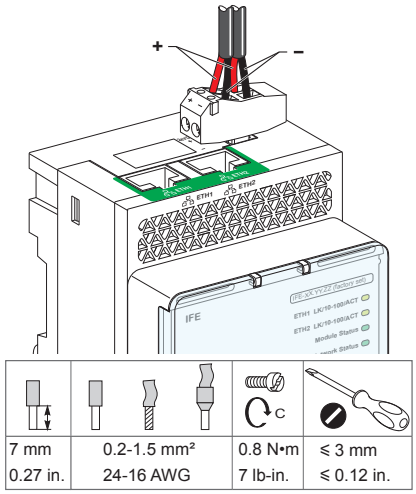

7 mm 0.27 in.	0.2-1.5 mm² 24-16 AWG	0.8 N•m 7 lb-in.	≤ 3 mm ≤ 0.12 in.

- en The IFE interface must always be supplied with 24 Vdc.
- fr Le module IFE doit toujours être alimenté en 24 Vcc.
- es La interfaz IFE se debe alimentar siempre con 24 V CC.
- de Die IFE-Schnittstelle muss immer mit 24 VDC versorgt werden.
- it L'interfaccia IFE deve essere sempre alimentata a 24 Vcc.
- pt A interface IFE deve ter sempre uma alimentação de 24 Vcc.
- ru На интерфейс IFE всегда должно подаваться напряжение 24 В пост. тока.
- zh IFE 接口只能使用 24 V 直流电源。

6 ULP Connection / Raccordement ULP / Conexión del ULP / ULP-Verbindung / Collegamento ULP / Ligação ULP / Подключение ULP / ULP 连接

NOTICE / AVIS / AVISO / HINWEIS / AVVISO / AVISO / ПРЕДУПРЕЖДЕНИЕ / 注意

HAZARD OF EQUIPMENT DAMAGE
- Never connect an Ethernet device to a RJ45 ULP port.
- The IFE interface's RJ45 ULP ports, are for ULP modules only.
- Any other use can damage the IFE interface or the device connected to the IFE interface.
- To check if a ULP module is compatible with the IFE interface's ULP RJ45 ports, refer to the *ULP System User Guide*.

Failure to follow these instructions can result in equipment damage.

RISQUE DE DOMMAGES MATÉRIELS
- Ne branchez jamais un appareil Ethernet sur un port RJ45 ULP.
- Les ports RJ45 ULP de l'interface IFE fonctionnent uniquement avec les modules ULP.
- Toute autre utilisation peut endommager l'interface IFE ou l'équipement raccordé à l'interface IFE.
- Pour vérifier si un module ULP est compatible avec les ports RJ45 ULP de l'interface IFE, consultez le Guide utilisateur du système ULP.

Le non-respect de ces instructions peut provoquer des dommages matériels.

PELIGRO DE DAÑO AL EQUIPO
- No conecte nunca un dispositivo Ethernet a un puerto RJ45 ULP.
- Los puertos RJ45 ULP de la interfaz IFE son únicamente para módulos ULP.
- Cualquier otro uso puede dañar la interfaz IFE o el dispositivo conectado a la interfaz IFE.
- Para comprobar si un módulo ULP es compatible con los puertos RJ45 ULP de la interfaz IFE, consulte la Guía del usuario del sistema ULP.

Si no se siguen estas instrucciones pueden producirse daños en el equipo.

GEFAHR VON MATERIALSCHÄDEN
- Verbinden Sie nie ein Ethernet-Gerät mit einem RJ45-ULP-Port.
- Die RJ45-ULP-Ports der IFE-Schnittstelle sind ausschließlich ULP-Modulen vorbehalten.
- Jede andere Verwendung kann eine Beschädigung der IFE-Schnittstelle oder des mit der IFE-Schnittstelle verbundenen Geräts zur Folge haben.
- Informationen zur Konformität eines ULP-Moduls mit den RJ45-ULP-Ports der IFE-Schnittstelle finden Sie im Benutzerhandbuch des ULP-Systems.

Die Nichtbeachtung dieser Anweisungen kann Sachschäden zur Folge haben.

RISCHIO DI DANNI ALLE APPARECCHIATURE
- Non collegare mai un dispositivo Ethernet a una porta ULP RJ45.
- Le porte ULP RJ45 dell'interfaccia IFE sono solo per moduli ULP.
- Un utilizzo diverso può danneggiare l'interfaccia IFE o il dispositivo collegato all'interfaccia IFE.
- Per verificare la compatibilità di un modulo ULP con le porte ULP RJ45 dell'interfaccia IFE, consultare la Guida utente del sistema ULP.

Il mancato rispetto di queste istruzioni può provocare danni alle apparecchiature.

RISCO DE DANOS NO EQUIPAMENTO
- Nunca ligue um dispositivo Ethernet a uma porta ULP RJ45.
- As portas ULP RJ45 da interface IFE destinam-se apenas para módulos ULP.
- Qualquer outra utilização pode danificar a interface IFE ou o dispositivo ligado à interface IFE.
- Para verificar se um módulo ULP é compatível com as portas RJ45 ULP da interface IFE, consulte o Guia do utilizador do Sistema ULP.

A não observância destas instruções pode provocar danos no equipamento.

ОПАСНОСТЬ ПОВРЕЖДЕНИЯ ОБОРУДОВАНИЯ
- Запрещается подключать устройство Ethernet к порту RJ45 ULP.
- Порты RJ45 ULP интерфейса IFE предназначены только для модулей ULP.
- Любое другое применение может привести к повреждению интерфейса IFE или устройства, подключенного к интерфейсу IFE.
- Чтобы проверить, совместим ли модуль ULP с портами ULP RJ45 интерфейса IFE, см. руководство пользователя системы ULP.

Несоблюдение этих инструкций может привести к повреждению оборудования.

设备损坏危险
- 切勿将以太网设备连接到 RJ45 ULP 端口。
- IFE 接口的 RJ45 ULP 端口仅供 ULP 模块使用。
- 若作他用，则可能损坏 IFE 接口或与其连接的设备。
- 如要确认 ULP 模块是否兼容 IFE 接口的 ULP RJ45 端口，请参见 ULP 系统用户指南。

如果不遵守这些说明，则会导致设备损坏。

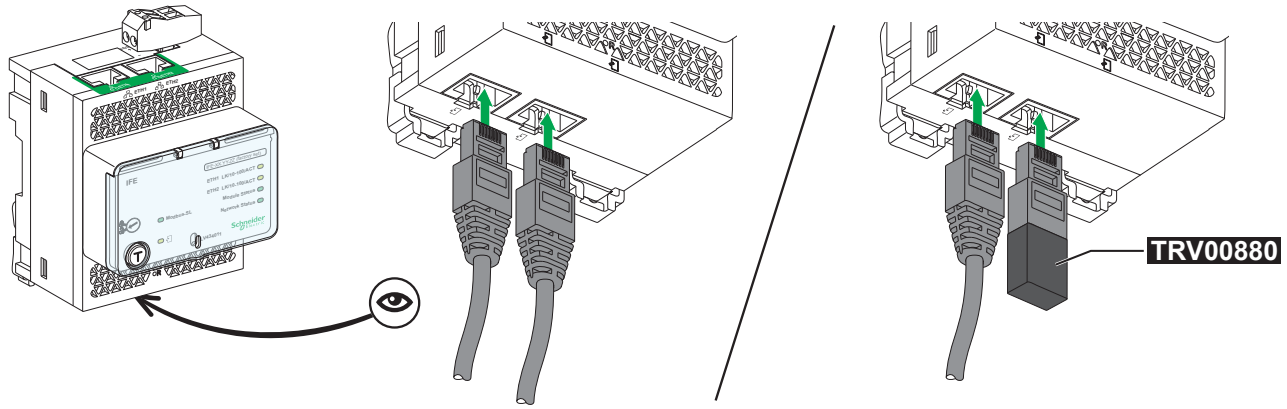

7 Ethernet Connection / Raccordement Ethernet / Conexión Ethernet / Ethernet-Verbindung / Connessione Ethernet / Ligação Ethernet / Подключение Ethernet / 以太网连接

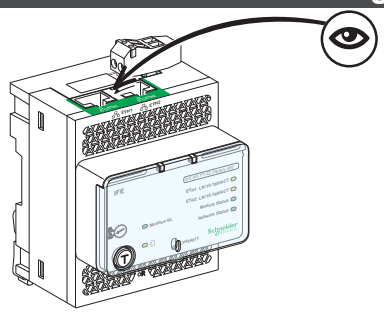

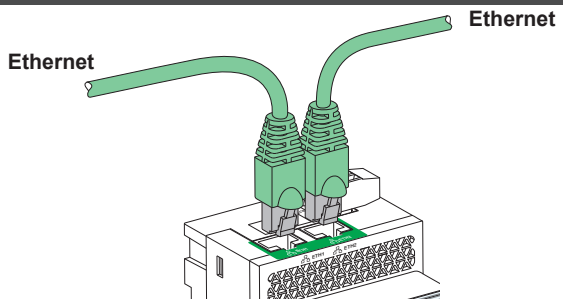

8 Communication Architecture / Architecture de communication / Arquitectura de comunicación / Kommunikationsarchitektur / Architettura di comunicazione / Arquitectura de comunicação / Архитектура связи / 通讯架构

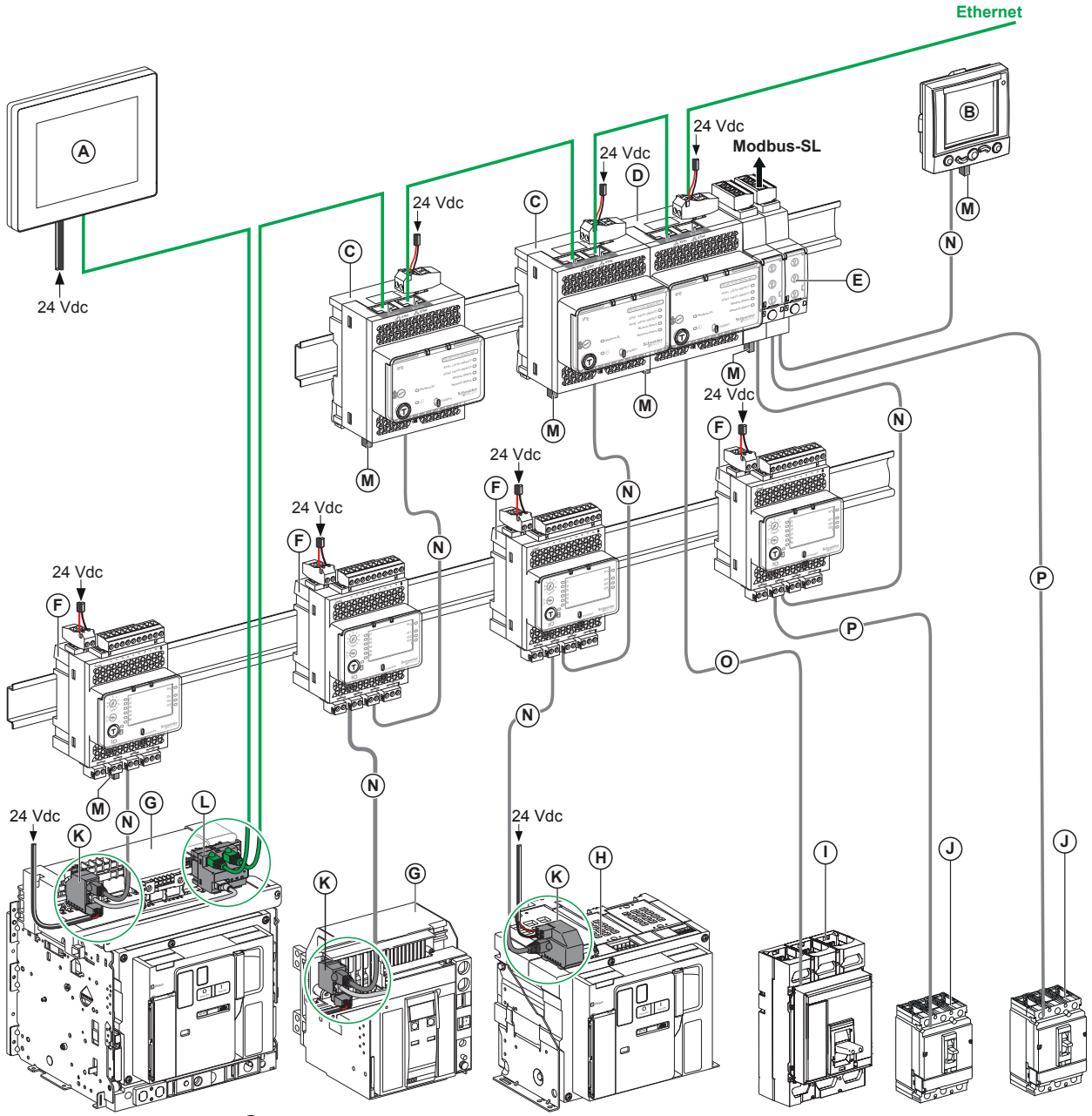

- (A) FDM128 (LV434128)
- (B) FDM121 (TRV00121)
- (C) IFE (LV434010)
- (D) IFE server (LV434011)
- (E) IFM (TRV00210)
- (F) IO (LV434063)
- (G) Drawout Masterpact MTZ1/MTZ2/MTZ3
- (H) Fixed Masterpact MTZ1/MTZ2/MTZ3
- (I) Compact NS630b-3200 / PowerPact P-, R-Frame
- (J) Compact NSX / PowerPact H-, J-, L-Frame
- (K) ULP port module
- (L) EIFE (LV851001)
- (M) ULP termination (TRV00880)

- (N) ULP cord
- (O) BCM ULP cord
- (P) NSX cord
- Ethernet
- Modbus-SL

9 Commissioning / Mise en service / Puesta en servicio / Inbetriebnahme / Messa in servizio / Comissionamento / Ввод в эксплуатацию / 调试

en

1. Connect the intelligent modular unit (IMU) modules together.
2. Supply the IMU communication interface with 24 Vdc.
3. Press the IFE Test button for 1 to 5 seconds.
4. Check that all the ULP modules in the IMU react:
● the ULP status LED flashes on the IFE interface, and on the IO module.
● the screen flashes for 15 seconds on the FDM121 display, on the Micrologic 5/6 trip units in the Compact NSX and PowerPact H-, J-, L-frame circuit breaker, on the Micrologic P/H control units in the Masterpact NT/NW, Compact NS and PowerPact P-, R-frame circuit breakers, and on the Micrologic X control units in the Masterpact MTZ circuit breaker.
Note: The screen of the Micrologic A/E control units in the Masterpact NT/NW, Compact NS and PowerPact P-, R-frame circuit breakers does not flash during this check.

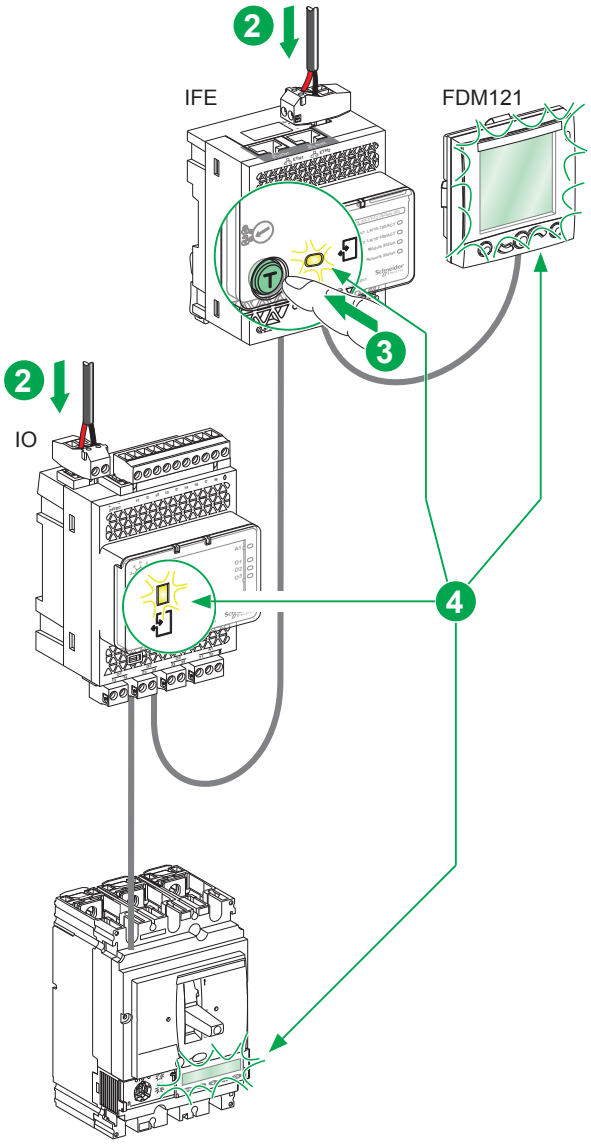

Compact NSX + Micrologic 5/6

fr

1. Raccordez ensemble les modules de l'unité fonctionnelle intelligente (UFI).
2. Alimentez l'interface de communication de l'UFI en 24 Vcc.
3. Appuyez sur le bouton Test de l'IFE pendant 1 à 5 secondes.
4. Contrôlez que tous les modules ULP de l'UFI réagissent :
● Le LED d'état ULP clignote sur l'interface IFE et sur le module d'entrée/sortie IO
● L'écran clignote durant 15 secondes sur l'afficheur FDM121, sur les déclencheurs Micrologic 5/6 des disjoncteurs Compact NSX et PowerPact de type H, J et L, sur les unités de contrôle Micrologic P/H des disjoncteurs Masterpact NT/NW, Compact NS et PowerPact de type P et R, et sur les unités de contrôle Micrologic X du disjoncteur Masterpact MTZ.
Remarque : L'écran des unités de contrôle Micrologic A/E des disjoncteurs Masterpact NT/NW, Compact NS et PowerPact de type P et R ne clignote pas durant cette vérification.

es

1. Conecte entre sí los módulos de la unidad modular inteligente (IMU).
2. Alimente la interface de comunicación de la IMU con 24 V CC.
3. Pulse el botón Test del módulo IFE entre 1 y 5 segundos.
4. Compruebe que todos los módulos ULP de la IMU reaccionan:
● el LED de estado de ULP parpadea en la interfaz IFE y en el módulo IO
● la pantalla parpadea durante 15 segundos en el FMD121, en las unidades de control Micrologic 5/6, en el interruptor automático de PowerPact H-, J-, L-frame y Compact NSX, en las unidades de control Micrologic P/H en los interruptores automáticos de Masterpact NT/NW, Compact NS y PowerPact P-, R-Frame, y en las unidades de control Micrologic X en los interruptores automáticos Masterpact MTZ.
Nota: la pantalla de las unidades de control Micrologic A/E en los interruptores automáticos de Masterpact NT/NW, Compact NS y PowerPact P-, R-Frame no parpadeará durante esta comprobación.

de

1. Verbinden Sie die Module der intelligenten Modulareinheit (Intelligent Modular Unit; IMU).
2. Versorgen Sie die IMU-Kommunikationsschnittstelle mit 24 VDC.
3. Drücken Sie für 1 bis 5 Sekunden auf die IFE-Test-Taste.
4. Vergewissern Sie sich, dass alle ULP-Module in der IMU reagieren:
● Die ULP-Status-LED an der IFE-Schnittstelle und am IO-Modul blinkt.
● Bildschirm blinkt 15 Sek. lang am FDM121-Display, an den Micrologic 5/6-Auslöseeinheiten der Compact NSX- und PowerPact H-, J-, L-Frame-Leistungsschalter, an den Micrologic P/H-Steuereinheiten der Masterpact NT/NW-, Compact NS- und PowerPact P-, R-Frame-Leistungsschalter sowie an den Micrologic X-Steuereinheiten der Masterpact MTZ-Leistungsschalter.
Hinweis: Der Bildschirm an den Micrologic A/E-Steuereinheiten der Masterpact NT/NW-, Compact NS- und PowerPact P-, R-Frame-Leistungsschalter blinkt während dieser Prüfung nicht.

it

1. Collegare i moduli dell'unità modulare intelligente (IMU) tra loro.
2. Alimentare l'interfaccia di comunicazione della IMU con 24 Vdc.
3. Premere il pulsante di test dell'IFE per 1 - 5 secondi.
4. Verificare che tutti i moduli ULP della IMU reagiscano:
● il LED di stato ULP lampeggia sull'interfaccia IFE e sul modulo di IO.
● la schermata lampeggia per 15 secondi sul display FDM121, sulle unità di sgancio Micrologic 5/6 nei sezionatori Compact NSX e PowerPact H-, J-, L-frame e sulle unità di controllo Micrologic P/H nei sezionatori Masterpact NT/NW, Compact NS e PowerPact P-, R-frame e sulle unità di controllo Micrologic X nel sezionatore Masterpact MTZ.
Nota: La schermata delle unità di controllo Micrologic A/E nei sezionatori Masterpact NT/NW, Compact NS e PowerPact P-, R-frame non lampeggia durante questo controllo.

pt

1. Ligue os módulos da unidade modular inteligente (IMU - Intelligent Modular Unit) entre si.
2. Forneça a interface de comunicação IMU com 24 V CC.
3. Pressione o botão Teste IFE durante 1 a 5 segundos.
4. Certifique-se de que todos os módulos ULP na IMU reagem:
● o LED de estado do ULP fica intermitente na interface IFE e no módulo ES
● o ecrã pisca durante 15 segundos no visor FDM121, nas unidades de disparo Micrologic 5/6 nos disjuntores Compact NSX e PowerPact com as estruturas H, J, L e nas unidades de controlo Micrologic P/H no Masterpact NT/NW nos disjuntores do circuito com as estruturas P e R Masterpact, Compact NS e PowerPact e nas unidades de controlo Micrologic X no disjuntor Masterpact MTZ.
Nota: O ecrã das unidades de controlo Micrologic A/E nos disjuntores com estruturas P e R Masterpact NT/NW, Compact NS e PowerPact não piscam durante esta verificação.

ru

1. Подключите интеллектуальные модули (IMU) друг к другу.
2. Интерфейс связи IMU должен питаться от источника постоянного тока на 24 В.
3. Нажмите и удерживайте кнопку Test/reset на IFE от 1 до 5 секунд.
4. Убедитесь, что все модули ULP в составе IMU откликаются:
● светодиодный индикатор состояния ULP мигает на интерфейсе IFE и модуле ввода/вывода
● экран мигает в течение 15 секунд на размыкателях дисплея FDM121, Micrologic 5/6 в автоматах защиты цепи Compact NSX и PowerPact H-, J-, L-Frame, а также на блоках управления Micrologic P/H в автоматах защиты цепи Masterpact NT/NW, Compact NS и PowerPact P-, R-Frame, а также на блоках управления в автоматах защиты цепи Masterpact MTZ.
Примечание. Экран блоков управления Micrologic A/E в автоматах защиты цепи Masterpact NT/NW, Compact NS и PowerPact P-, R-Frame во время этой проверки не мигает.

zh

1. 将智能模块化单元 (IMU) 模块连接在一起。
2. 使用 24 Vdc 为 IMU 通信接口供电。
3. 按住 IFE 测试按钮 1 至 5 秒。
4. 检查 IMU 中的所有 ULP 模块是否有下列反应：
● IFE 接口和 IO 模块上的 ULP 状态 LED 闪烁
● 在 FDM121 显示器上，Compact NSX 和 PowerPact H、J、L 型机架式断路器中的 Micrologic 5/6 脱扣单元上，以及 Masterpact NT/NW、Compact NS 和 PowerPact P、R 型机架式断路器中的 Micrologic P/H 控制单元上，以及在 Masterpact MTZ 断路器中的 Micrologic X 控制单元上，屏幕闪烁 15 秒钟。
注意：Masterpact NT/NW、Compact NS 和 PowerPact P、R 型机架式断路器中的 Micrologic A/E 控制单元的屏幕在此检查中不会闪烁。

10 Access the First Time to IFE Webpages / Accès initial aux pages Web du module IFE / Acceso por primera vez a las páginas web del módulo IFE / Erster Zugriff auf IFE-Webseiten / Primo accesso alle pagine web IFE / Primeiro acesso às páginas web IFE / Доступ к веб-страницам IFE в первый раз / 第一次访问 IFE 网页

en The procedure to access the first time to IFE webpages depends on the operating system of the computer:
- Windows Vista, Windows 7 or newer operating systems
- Windows XP or older operating systems.

es El procedimiento para acceder por primera vez a las páginas web del módulo IFE depende del sistema operativo del ordenador:
- Windows Vista, Windows 7 o sistemas operativos más recientes
- Windows XP o sistemas operativos anteriores.

it La procedura per accedere la prima volta alle pagine web IFE varia a seconda del sistema operativo del computer:
- Windows Vista, Windows 7 o sistemi operativi più recenti
- Windows XP o sistemi operativi precedenti

ru Процедура доступа к веб-страницам IFE в первый раз зависит от установленной на компьютере операционной системы:
- Windows Vista, Windows 7 или более поздняя версия ОС;
- Windows XP или более ранняя версия ОС.

fr La procédure d'accès initial aux pages Web du module IFE dépend du système d'exploitation utilisé sur l'ordinateur :
- Windows Vista, Windows 7 ou systèmes d'exploitation plus récents.
- Windows XP ou systèmes d'exploitation antérieurs.

de Die Vorgehensweise zum ersten Zugriff auf die IFE-Webseiten hängt vom Betriebssystem des Computers ab:
- Windows Vista, Windows 7 oder neuere Betriebssysteme
- Windows XP oder ältere Betriebssysteme

pt O procedimento para aceder pela primeira vez às páginas web IFE depende do sistema operativo do computador:
- Windows Vista, Windows 7 ou sistemas operativos mais recentes
- Windows XP ou sistemas operativos mais antigos.

zh 第一次访问 IFE 网页的具体步骤取决于计算机的操作系统：
- Windows Vista、Windows 7 或更高版本的操作系统
- Windows XP 或更低版本的操作系统。

10.1 Windows Vista / Windows 7

en
1. Disconnect your local computer from all network (LAN) and switch off Wi-Fi.
2. Connect an Ethernet cable from the computer to the IFE or to the Ethernet switch inside the panel.
3. Open Windows Explorer.
4. Click **Network**, the IFE-XX.YY.ZZ appears in the list of devices.
5. Double click on the selected IFE-XX.YY.ZZ, the login page automatically opens in your browser.
6. Type **Administrator** for the user name, type **Gateway** for the password, the home page automatically opens in your browser.
   Note: User name and password are case-sensitive.
7. To localize the IFE-XX.YY.ZZ, select the **Diagnostics** menu, go to **Module Information** submenu, click **Device Information**, go to **Device physical localization** and click **Blink ON**. The ULP LED of the selected IFE-XX.YY.ZZ blinks for 15 s.
8. To name the IFE-XX.YY.ZZ, select the **Diagnostics** menu, go to **Module Information** submenu, click **Device Information**, go to **Device Name Configuration** click IFE- XX.YY.ZZ to set the IFE name.
9. Write the IFE name on a blank device name label and stick it on the existing one.

For more information about the IFE settings, see the IFE User Guide.

es
1. Desconecte su ordenador local de toda la red (LAN) y apague el Wi-Fi.
2. Conecte el ordenador al módulo IFE o al conmutador Ethernet del panel con un cable Ethernet.
3. Abra Windows Explorer.
4. Haga clic en **Network**; aparecerá IFE-XX.YY.ZZ en la lista de dispositivos.
5. Haga doble clic en el IFE-XX.YY.ZZ seleccionado. La página de inicio de sesión se abrirá automáticamente en el navegador.
6. Escriba **Administrator** en el nombre de usuario y **Gateway** en la contraseña. La página de inicio se abrirá automáticamente en el navegador.
   Nota: el nombre de usuario y la contraseña distinguen entre mayúsculas y minúsculas.
7. Para localizar el IFE-XX.YY.ZZ, seleccione el menú **Diagnostics**, vaya al submenú **Module Information**, haga clic en **Device Information**, vaya a la ubicación física del dispositivo y haga clic en **Blink ON**. El LED ULP del IFE-XX.YY.ZZ seleccionado parpadeará durante 15 segundos.
8. Para asignar un nombre al IFE-XX.YY.ZZ, seleccione el menú **Diagnostics**, vaya al submenú **Module Information**, haga clic en **Device Information**, vaya a **Device Name Configuration** y haga clic en IFE- XX.YY.ZZ para configurar el nombre del módulo IFE.
9. Escriba el nombre del módulo IFE en una etiqueta en blanco y péguela en la existente.

Para obtener más información acerca de la configuración del IFE, consulte el manual del usuario de IFE.

it
1. Scollegare il computer locale da tutte le reti (LAN) e disattivare il Wi-Fi.
2. Collegare un cavo Ethernet dal computer all'IFE o allo switch Ethernet nel pannello.
3. Aprire Windows Explorer.
4. Fare clic su **Network**, l'IFE-XX.YY.ZZ compare nell'elenco dei dispositivi.
5. Fare doppio clic sull'IFE-XX.YY.ZZ selezionato, nel browser si apre automaticamente la pagina di login.
6. Inserire **Administrator** come nome utente e **Gateway** come password. Nel browser si apre automaticamente la pagina iniziale.
   Nota: il sistema distingue fra maiuscole e minuscole.
7. Per localizzare l'IFE-XX.YY.ZZ, selezionare il menu **Diagnostics**, andare al sottomenu **Module Information**, fare clic su **Device Information**, selezionare **Device physical localization** e fare clic su **Blink ON**. Il LED ULP dell'IFE-XX.YY.ZZ selezionato lampeggia per 15 secondi.
8. Per nominare l'IFE-XX.YY.ZZ, selezionare il menu **Diagnostics**, andare al sottomenu **Module Information**, fare clic su **Device Information**, selezionare **Device Name Configuration** e fare clic su IFE- XX.YY.ZZ per impostare il nome dell'IFE.
9. Scrivere il nome dell'IFE su un'etichetta vuota e incollarla su quella esistente.

Per ulteriori informazioni sulle impostazioni IFE, vedere la guida utente IFE.

fr
1. Déconnectez votre ordinateur local du ou des réseaux LAN auxquels il est connecté et désactivez la liaison Wi-Fi.
2. Branchez un câble Ethernet entre l'ordinateur et le module IFE ou le commutateur Ethernet à l'intérieur du panneau.
3. Ouvrez Windows Explorer.
4. Cliquez sur **Network**. Le module IFE-XX.YY.ZZ s'affiche dans la liste des périphériques.
5. Double-cliquez sur le module IFE-XX.YY.ZZ sélectionné. La page de connexion s'ouvre automatiquement dans votre navigateur.
6. Saisissez **Administrator** comme nom d'utilisateur et **Gateway** pour le mot de passe. La page d'accueil s'ouvre automatiquement dans votre navigateur.
   Remarque : Le nom d'utilisateur et le mot de passe sont sensibles à la casse.
7. Pour localiser le module IFE-XX.YY.ZZ, sélectionnez le menu **Diagnostics**, puis cliquez sur **Device Information** dans le sous-menu **Module Information**. Allez dans **Device physical localization** et cliquez sur **Blink ON**. Le voyant ULP correspondant au module IFE-XX.YY.ZZ sélectionné clignote pendant 15 s.
8. Pour attribuer un nom au module IFE-XX.YY.ZZ, sélectionnez le menu **Diagnostics**, puis cliquez sur **Device Information** dans le sous-menu **Module Information**. Allez dans **Device Name Configuration** et cliquez sur IFE-XX.YY.ZZ pour nommer le module IFE.
9. Inscrivez le nom du module IFE sur une étiquette de nom de l'équipement et apposez celle-ci sur l'étiquette existante.

Pour plus d'informations sur les réglages du module IFE, reportez-vous au guide utilisateur IFE.

de
1. Trennen Sie Ihren lokalen Computer von allen Netzwerken (LAN), und schalten Sie WiFi aus.
2. Verbinden Sie den Computer und den IFE bzw. den Ethernet-Schalter in der Steuerung mithilfe eines Ethernet-Kabels.
3. Öffnen Sie den Windows-Explorer.
4. Klicken Sie auf **Network**. IFE-XX.YY.ZZ wird in der Liste der Geräte angezeigt.
5. Doppelklicken Sie auf den ausgewählten IFE-XX.YY.ZZ. Die Anmeldeseite wird automatisch in Ihrem Browser geöffnet.
6. Als Benutzernamen geben Sie **Administrator** und als Kennwort **Gateway** ein. Die Startseite wird automatisch in Ihrem Browser geöffnet.
   Hinweis: Bei Benutzername und Kennwort ist die Groß- und Kleinschreibung zu beachten.
7. Wählen Sie zum Suchen des IFE.XX.YY.ZZ das Menü **Diagnostics**, und rufen Sie das Untermenü **Module Information** auf. Klicken Sie auf **Device Information**, wählen Sie den physischen Standort des Geräts, und klicken Sie auf **Blink ON**. Die ULP-LED des ausgewählten IFE-XX.YY.ZZ blinkt für 15 Sekunden.
8. Wählen Sie zum Benennen des IFE-XX.YY.ZZ das Menü **Diagnostics**, und rufen Sie das Untermenü **Module Information** auf. Klicken Sie auf **Device Information**, rufen Sie **Device Name Configuration** auf, und klicken Sie auf IFE.XX.YY.ZZ, um den IFE-Namen festzulegen.
9. Schreiben Sie den IFE-Namen auf ein leeres Etikett für Gerätenamen, und kleben Sie es über das bestehende Etikett.

Für weitere Informationen zu den IFE-Einstellungen, siehe das Benutzerhandbuch für IFE.

pt
1. Desligue o seu computador local de todas as redes (LAN) e desligue o Wi-Fi.
2. Ligue um cabo Ethernet do computador ao IFE ou ao interruptor Ethernet dentro do painel.
3. Abra o Windows Explorer.
4. Click **Network**, é apresentado o IFE-XX.YY.ZZ na lista de dispositivos.
5. Clique duas vezes no IFE-XX.YY.ZZ seleccionado, a página de início de sessão abre automaticamente no seu browser.
6. Introduza **Administrator** para o nome de utilizador, introduza **Gateway** para a palavra-passe, a página inicial abre automaticamente no seu browser.
   Nota: O nome de utilizador e palavra-passe são sensíveis a maiúsculas.
7. Para localizar o IFE-XX.YY.ZZ, seleccione o menu **Diagnostics**, vá para o submenu **Module Information**, clique em **Device Information**, vá para **Device physical localization** e clique em **Blink ON**. O LED de ULP do IFE-XX.YY.ZZ seleccionado cintila durante 15 s.
8. Para atribuir um nome ao IFE-XX.YY.ZZ, seleccione o menu **Diagnostics**, vá para o submenu **Module Information**, clique em **Device Information**,vá para **Device Name Configuration** e clique em IFE- XX.YY.ZZ para definir o nome IFE.
9. Escreva o nome IFE numa etiqueta com o nome do dispositivo em branco e coloque-a na existente.

Para obter mais informações sobre as definições da IFE, consulte o manual do utilizador da IFE.

10 Access the First Time to IFE Webpages / Accès initial aux pages Web du module IFE / Acceso por primera vez a las páginas web del módulo IFE / Erster Zugriff auf IFE-Webseiten / Primo accesso alle pagine web IFE / Primeiro acesso às páginas web IFE / Доступ к веб-страницам IFE в первый раз / 第一次访问 IFE 网页

ru

1. Отключите локальный компьютер от ЛВС и отключите сеть Wi-Fi.
2. С помощью кабеля Ethernet соедините компьютер с устройством IFE или коммутатором сети Ethernet на внутренней стороне панели.
3. Запустите Проводник Windows.
4. Щелкните элемент **Network**, IFE-XX.YY.ZZ отобразится в списке устройств.
5. Дважды щелкните выбранное устройство IFE-XX.YY.ZZ, в браузере автоматически откроется страница входа.
6. Введите имя пользователя **Administrator** и пароль **Gateway**, в браузере автоматически откроется домашняя страница.
   Примечание: Имя пользователя и пароль чувствительны к регистру.
7. Чтобы определить расположение устройства IFE-XX.YY.ZZ, в меню **Diagnostics** выберите подменю **Module Information**, затем последовательно выберите пункты **Device Information** и **Device physical localization** и щелкните **Blink ON**. Светодиодный индикатор системы ULP для выбранного устройства IFE-XX.YY.ZZ загорится приблизительно на 15 с.
8. Чтобы присвоить имя устройству IFE-XX.YY.ZZ, в меню **Diagnostics** выберите подменю **Module Information**, затем последовательно выберите пункты **Device Information** и **Device Name Configuration** и щелкните IFE- XX.YY.ZZ.
9. Запишите имя устройства IFE на чистой этикетке и приклейте ее к устройству.

Для получения дополнительной информации о настройках IFE см. руководство пользователя IFE.

zh

1. 断开本地计算机与所有网络 (LAN) 的连接，关闭 Wi-Fi。
2. 将以太网电缆从计算机连接到 IFE，或连接到面板内的以太网开关。
3. 打开 Windows 资源管理器。
4. 单击“网络”，设备列表中即会出现 IFE-XX.YY.ZZ。
5. 双击选中的 IFE-XX.YY.ZZ，登录页面即会在浏览器中自动打开。
6. 键入 **Administrator** 作为用户名，键入 **Gateway** 作为密码，主页即会在浏览器中自　动打开。
   注意: 用户名和密码区分大小写。
7. 要本地化 IFE-XX.YY.ZZ，请选择 **Diagnostics** 菜单，转到 **Module Information** 子菜单，单击 **Device Information**，转到 **Device physical localization**，单击 **Blink ON**。所选 IFE-XX.YY.ZZ 的 ULP LED 指示灯闪烁 15 秒。
8. 要为 IFE-XX.YY.ZZ 命名，请选择 **Diagnostics** 菜单转到**Module Information** 子菜单，单击 **Device Information**，转到 **Device Name Configuration**，单击 IFE- XX.YY.ZZ 设置IFE 名称。
9. 将 IFE 名称写在一张空白的设备名称标签上，遮住现有标签。

关于 IFE 设置的更多信息，请参阅 IFE 用户指南。

10.2 Windows XP

en

1. Disconnect your local computer from all network (LAN) and switch off Wi-Fi.
2. Connect an Ethernet cable from the computer to the IFE.
3. Start Internet Explorer 8, Mozilla Firefox 15, Chrome 24 and later versions.
   Note: The computer automatically use the default IP address 169.254.#.# (# = 0...255) and the default subnet mask 255.255.0.0.
4. In the address text box,type default IP address (to be found on the IFE side label), then press Enter,the home page opens in your browser.
5. Press **Enter**, the login page automatically opens in your browser.
6. Type **Administrator** for the user name, type **Gateway** for the password, the home page automatically opens in your browser.
   Note: User name and password are case-sensitive.
7. To localize the IFE-XX.YY.ZZ, select the **Diagnostics** menu, go to **Module Information** submenu, click **Device Information**, go to **Device physical localization** and click **Blink ON**. The ULP LED of the selected IFE-XX.YY.ZZ blinks.
8. To name the IFE-XX.YY.ZZ, select the **Diagnostics** menu, go to **Module Information** submenu, click **Device Information**, go to **Device Name Configuration** click IFE-XX.YY.ZZ to set the IFE name.
9. Write the IFE name on a blank device name label and stick it on the existing one.

For more information about the IFE settings, see the IFE User Guide.

fr

1. Déconnectez votre ordinateur local du ou des réseaux LAN auxquels il est connecté et désactivez la liaison Wi-Fi.
2. Branchez un câble Ethernet entre l'ordinateur et le module IFE.
3. Lancez Internet Explorer 8, Mozilla Firefox 15, Chrome 24 ou une version ultérieure.
   Note: L'ordinateur utilise automatiquement l'adresse IP par défaut 169.254.#.# (# = 0...255) et le masque de sous-réseau par défaut 255.255.0.0.
4. Dans la zone de texte d'adresse, saisissez l'adresse IP par défaut (figurant sur l'étiquette latérale de l'IFE), puis appuyez sur Entrée. La page d'accueil s'ouvre dans votre navigateur.
5. Appuyez sur **Entrée**. La page de connexion s'ouvre automatiquement dans votre navigateur.
6. Saisissez **Administrator** comme nom d'utilisateur et **Gateway** pour le mot de passe.La page d'accueil s'ouvre automatiquement dans votre navigateur.
   Remarque: Le nom d'utilisateur et le mot de passe sont sensibles à la casse.
7. Pour localiser le module IFE-XX.YY.ZZ, sélectionnez le menu **Diagnostics**, puis cliquez sur **Device Information** dans le sous-menu **Module Information**. Allez dans **Device physical localization** et cliquez sur **Blink ON**. La LED ULP correspondant au module IFE-XX.YY.ZZ sélectionné clignote.
8. Pour attribuer un nom au module IFE-XX.YY.ZZ, sélectionnez le menu **Diagnostics**, puis cliquez sur **Device Information** dans le sous-menu **Module Information**.Allez dans **Device Name Configuration** et cliquez sur IFE-XX.YY.ZZ pour nommer le module IFE.
9. Inscrivez le nom du module IFE sur une étiquette de nom de l'équipement et apposez celle-ci sur l'étiquette existante.

Pour plus d'informations sur les réglages du module IFE, reportez-vous au guide utilisateur IFE.

es

1. Desconecte su ordenador local de toda la red (LAN) y apague el Wi-Fi.
2. Conecte el ordenador al módulo IFE con un cable Ethernet.
3. Inicie Internet Explorer 8, Mozilla Firefox 15, Chrome 24 y versiones posteriores.
   Nota: el ordenador utiliza automáticamente la dirección IP predeterminada 169.254.#.# (# = 0 a 255) y la máscara de subred predeterminada 255.255.0.0.
4. En el cuadro de texto de dirección, escriba la dirección IP predeterminada (que encontrará en la etiqueta del lateral del IFE), y, a continuación, pulse Intro. La página de inicio se abrirá en su navegador.
5. Pulse **Enter**; se abrirá automáticamente la página de inicio de sesión del navegador.
6. Escriba **Administrator** en el nombre de usuario y **Gateway** en la contraseña. La página de inicio del navegador se abrirá automáticamente.
   Nota: el nombre de usuario y la contraseña distinguen entre mayúsculas y minúsculas.
7. Para localizar el IFE-XX.YY.ZZ, seleccione el menú **Diagnostics**, vaya al submenú **Module Information**, haga clic en **Device Information**, vaya a la ubicación física del dispositivo y haga clic en **Blink ON**. El LED ULP del IFE-XX.YY.ZZ seleccionado parpadeará.
8. Para asignar un nombre al IFE-XX.YY.ZZ, seleccione el menú **Diagnostics**, vaya al submenú **Module Information**, haga clic en **Device Information**, vaya a **Device Name Configuration** y haga clic en IFE- XX.YY.ZZ para configurar el nombre del módulo IFE.
9. Escriba el nombre del módulo IFE en una etiqueta en blanco y péguela en la existente.

Para obtener más información acerca de la configuración del IFE, consulte el manual del usuario de IFE.

de

1. Trennen Sie Ihren lokalen Computer von allen Netzwerken (LAN), und schalten Sie WiFi aus.
2. Verbinden Sie den IFE und den Computer mit einem Ethernet-Kabel.
3. Starten Sie Internet Explorer 8, Mozilla Firefox 15, Chrome 24 oder jeweils neuere Versionen.
   Hinweis: Der Computer verwendet automatisch die Standard-IP-Adresse 169.254.#.# (# = 0 bis 255) und die Standard Subnet Mask 255.255.0.0.
4. Geben Sie im Textfeld für die Adresse die Standard-IP-Adresse ein (auffindbar auf dem IFE-Seitenetikett). Betätigen Sie dann die Eingabetaste und die Homepage wird in Ihrem Browser geöffnet.
5. Drücken Sie die Eingabetaste; die Anmeldeseite wird automatisch in Ihrem Browser geöffnet.
6. Als Benutzernamen geben Sie Administrator und als Kennwort Gateway ein. Die Startseite wird automatisch in Ihrem Browser geöffnet.
   Hinweis: Bei Benutzername und Kennwort ist die Groß- und Kleinschreibung zu beachten.
7. Wählen Sie zum Suchen des IFE.XX.YY.ZZ das Menü Diagnostics, und rufen Sie das Untermenü Module Information auf. Klicken Sie auf Device Information, wählen Sie den physischen Standort des Geräts, und klicken Sie auf Blink ON. Die ULP-LED des ausgewählten IFE-XX.YY.ZZ blinkt.
8. Wählen Sie zum Benennen des IFE-XX.YY.ZZ das Menü Diagnostics, und rufen Sie das Untermenü Module Information auf. Klicken Sie auf Device Information, rufen Sie Device Name Configuration auf, und klicken Sie auf IFE.XX.YY.ZZ, um den IFE-Namen festzulegen.
9. Schreiben Sie den IFE-Namen auf ein leeres Etikett für Gerätenamen, und kleben Sie es über das bestehende Etikett.

Für weitere Informationen zu den IFE-Einstellungen, siehe das Benutzerhandbuch für IFE.

10 Access the First Time to IFE Webpages / Accès initial aux pages Web du module IFE / Acceso por primera vez a las páginas web del módulo IFE / Erster Zugriff auf IFE-Webseiten / Primo accesso alle pagine web IFE / Primeiro acesso às páginas web IFE / Доступ к веб-страницам IFE в первый раз / 第一次访问 IFE 网页

it

1. Scollegare il computer locale da tutte le reti (LAN) e disattivare il Wi-Fi.
2. Collegare un cavo Ethernet dal computer all'IFE.
3. Avviare Internet Explorer 8, Mozilla Firefox 15, Chrome 24 e versioni successive.
   Nota: il computer utilizza automaticamente l'indirizzo IP predefinito 169.254.#.# (# = 0 - 255) e la subnet mask predefinita 255.255.0.0.
4. Nella casella di testo dell'indirizzo, digitare l'indirizzo IP predefinito (presente sull'etichetta lato IFE), quindi premere Invio; la home page si apre nel browser.
5. Premere **Invio**. Nel browser si apre automaticamente la pagina di login.
6. Inserire **Administrator** come nome utente e **Gateway** come password. Nel browser si apre automaticamente la pagina iniziale.
   Nota: il sistema distingue fra maiuscole e minuscole.
7. Per localizzare l'IFE-XX.YY.ZZ, selezionare il menu **Diagnostics**, andare al sottomenu **Module Information**, fare clic su **Device Information**, selezionare **Device physical localization** e fare clic su **Blink ON**. Il LED ULP dell'IFE-XX.YY.ZZ selezionato lampeggia.
8. Per nominare l'IFE-XX.YY.ZZ, selezionare il menu **Diagnostics**, andare al sottomenu **Module Information**, fare clic su **Device Information**, selezionare **Device Name Configuration** e fare clic su IFE- XX.YY.ZZ per impostare il nome dell'IFE.
9. Scrivere il nome dell'IFE su un'etichetta vuota e incollarla su quella esistente.

Per ulteriori informazioni sulle impostazioni IFE, vedere la guida utente IFE.

pt

1. Desligue o seu computador local de todas as redes (LAN) e desligue o Wi-Fi.
2. Ligue um cabo Ethernet do computador ao IFE.
3. Inicie o Internet Explorer 8, Mozilla Firefox 15, Chrome 24 e versões posteriores.
   Nota: O computador usa automaticamente o endereço IP predefinido 169.254.#.# (# = 0 a 255) e a máscara de subrede predefinida 255.255.0.0.
4. Na caixa de texto do endereço, introduza o endereço IP predefinido (indicado na etiqueta lateral do IFE) e depois prima Enter. Em seguida, a página inicial é aberta no browser.
5. Prima **Enter**; a página de início de sessão abre automaticamente no seu browser.
6. Introduza **Administrador** para o nome de utilizador, introduza **Gateway** para a palavra-passe, a página inicial abre automaticamente no seu browser.our browser.
   Nota: O nome de utilizador e palavra-passe são sensíveis a maiúsculas.
7. Para localizar o IFE-XX.YY.ZZ, seleccione o menu **Diagnostics**, vá para o submenu **Module Information**, clique em **Device Information**, vá para **Device physical localization** e clique em **Blink ON**. O LED de ULP do IFE-XX.YY.ZZ seleccionado cintila.
8. Para atribuir um nome ao IFE-XX.YY.ZZ, seleccione o menu **Diagnostics**, vá para o submenu **Module Information**, clique em **Device Information**, vá para **Device**
   Name Configuration e clique em IFE- XX.YY.ZZ para definir o nome IFE.
9. Escreva o nome IFE numa etiqueta com o nome do dispositivo em branco e coloque-a na existente.

Para obter mais informações sobre as definições da IFE, consulte o manual do utilizador da IFE..

ru

1. Отключите локальный компьютер от ЛВС и отключите сеть Wi-Fi.
2. С помощью кабеля Ethernet соедините компьютер с устройством IFE.
3. Запустите браузер Explorer 8, Mozilla Firefox 15, Chrome 24 или более поздней версии.
   Примечание: По умолчанию компьютер использует IP-адрес 169.254.#.# (# = 0...255) и маску подсети 255.255.0.0.
4. Введите в адресную строку IP-адрес по умолчанию (указан на боковой этикетке IFE) и затем нажмите Enter. После этого в браузере откроется главная страница.
5. Нажмите клавишу **Enter**, в браузере автоматически откроется страница входа.
6. Введите имя пользователя **Administrator** и пароль **Gateway**, в браузере автоматически откроется домашняя страница.
   Примечание: Имя пользователя и пароль чувствительны к регистру.
7. Чтобы определить расположение устройства IFE-XX.YY.ZZ, в меню **Diagnostics** выберите подменю **Module Information**, затем последовательно выберите пункты **Device Information** и **Device physical localization** и щелкните **Blink ON**. Загорится светодиодный индикатор системы ULP для выбранного устройства IFE-XX.YY.ZZ.
8. Чтобы присвоить имя устройству IFE-XX.YY.ZZ, в меню **Diagnostics** выберите подменю **Module Information**, затем последовательно выберите пункты **Device Information** и **Device Name Configuration** и щелкните IFE- XX.YY.ZZ.
9. Запишите имя устройства IFE на чистой этикетке и приклейте ее к устройству.

Для получения дополнительной информации о настройках IFE см. руководство пользователя IFE.

zh

1. 断开本地计算机与所有网络 (LAN) 的连接，关闭 Wi-Fi。
2. 将以太网电缆从计算机连接到 IFE。
3. 启动 Internet Explorer 8、Mozilla Firefox 15、Chrome 24 及更高版本。
   注意: 计算机自动使用默认 IP 地址 169.254.#.# (# = 0...255) 和默认子网掩码 255.255.0.0。
4. 在地址文本框中，输入缺省 IP 地址（见 IFE 旁边的标签），然后按下 Enter 键，浏览器中将打开主页。
5. 按 **Enter** 键，登录页面即会在浏览器中自动打开。
6. 键入 **Administrator** 作为用户名，键入 **Gateway** 作为密码，主页即会在浏览器中自动打开。
   注意：用户名和密码区分大小写。
7. 要本地化 IFE-XX.YY.ZZ，请选择 **Diagnostics** 菜单，转到 **Module Information** 子菜单，单击 **Device Information**，转到 **Device physical localization**，单击 **Blink ON**。所选 IFE-XX.YY.ZZ 的 ULP LED 指示灯将会闪烁。
8. 要为 IFE-XX.YY.ZZ 命名，请选择 **Diagnostics** 菜单，转到**Module Information** 子菜单，单击 **Device Information**，转到 **Device Name Configuration**，单击 IFE- XX.YY.ZZ 设置IFE 名称。
9. 将 IFE 名称写在一张空白的设备名称标签上，遮住现有标签。

关于 IFE 设置的更多信息，请参阅 IFE 用户指南。

11 Sealing / Plombage / Sellado / Versiegelung / Piombatura / Vedação / Уплотнение / 密封

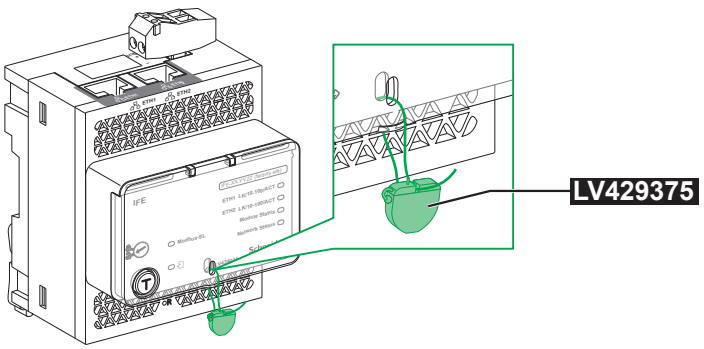

12 ULP Status LED / LED d'état ULP / Indicador LED de estado del ULP / ULP-Status-LED / LED di stato ULP / LED de estado de ULP / Светодиод состояния ULP / ULP 状态指示灯

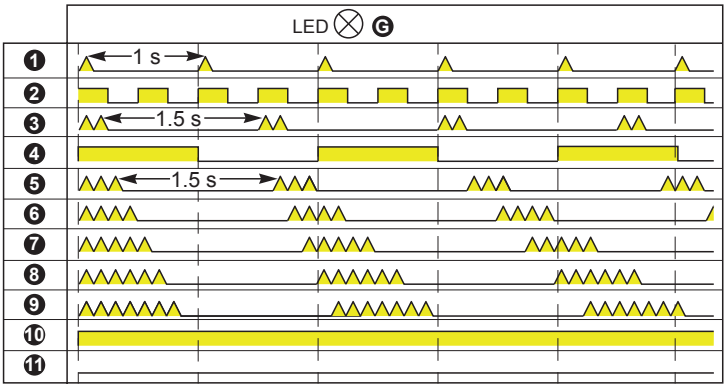

en	Mode	Action
❶	Nominal	None
❷	Conflict	Remove extra ULP module
❸	Degraded	Replace IFE module at the next maintenance operation
❹	Test	None
❺	Non critical firmware discrepancy	Upgrade firmware at the next maintenance operation
❻	Non critical hardware discrepancy	Replace IFE module at the next maintenance operation
❼	Configuration discrepancy	Install missing features
❽	Critical firmware discrepancy	Use Ecoreach software to check the firmware and hardware compatibility and follow the recommanded actions
❾	Critical hardware discrepancy	
❿	Stop	Replace IFE module
⓫	Power OFF	Check power supply

es	Mode	Acción
❶	Nominal	None (Ninguna)
❷	Conflicto	Extraer el módulo ULP adicional
❸	Degradado	Sustituir el módulo IFE en la próxima operación de mantenimiento
❹	Test	None (Ninguna)
❺	Sin discrepancia del firmware crítica	Actualizar el firmware en la próxima operación de mantenimiento
❻	Sin discrepancia del hardware crítica	Sustituir el módulo IFE en la próxima operación de mantenimiento
❼	Discrepancia de configuración	Instalar las características que faltan
❽	Discrepancia del firmware crítica	Utilice el software Ecoreach para comprobar la compatibilidad del firmware y del hardware y siga las recomendaciones
❾	Discrepancia del hardware crítica	
❿	Detener	Sustituir el módulo IFE
⓫	Apagado	Comprobar la alimentación eléctrica

it	Modalità	Azione
❶	Nominale	Nessuna
❷	Conflitto	Rimuovere il modulo ULP in più
❸	Danneggiato	Sostituire l'Modulo IFE al prossimo intervento di manutenzione
❹	Test	Nessuna
❺	Discrepanza firmware non critica	Aggiornare il firmware al prossimo intervento di manutenzione
❻	Discrepanza hardware non critica	Sostituire l'Modulo IFE al prossimo intervento di manutenzione
❼	Discrepanza di configurazione	Installare le funzioni mancanti
❽	Discrepanza firmware critica	Utilizzare il software Ecoreach per verificare la compatibilità hardware del firmware e seguire le azioni consigliate
❾	Discrepanza hardware critica	
❿	Arresto	Sostituire l'Modulo IFE
⓫	Dispositivo spento	Controllare l'alimentazione elettrica

ru	Режим	Действие
❶	Номинальный	Нет
❷	Конфликтный	Снимите дополнительный модуль ULP
❸	Ухудшенный	Замените модуль IFE при следующем сеансе технического обслуживания
❹	Проверка	Нет
❺	Некритичное несоответствие встроенных программ	Выполните обновление встроенного ПО при проведении следующего технического обслуживания
❻	Некритичное несоответствие элементов оборудования	Замените модуль IFE при следующем сеансе технического обслуживания
❼	Несоответствие настроек	Установите недостающие функции
❽	Критичное несоответствие встроенных программ	Используйте ПО Ecoreach для проверки совместимости аппаратной прошивки и выполните рекомендуемые действия
❾	Критичное несоответствие элементов оборудования	
❿	Остановка	Замените устройство модуль IFE
⓫	Отключение питания	Проверьте питание

fr	Mode	Action
❶	Nominal	Aucune
❷	Conflit	Retirez le module ULP supplémentaire
❸	Dégradé	Remplacez l'Module IFE lors de la prochaine opération de maintenance
❹	Test	Aucune
❺	Discordance non critique au niveau du firmware	Remplacez le firmware lors de la prochaine opération de maintenance
❻	Discordance non critique au niveau du matériel	Remplacez l'Module IFE lors de la prochaine opération de maintenance
❼	Discordance au niveau de la configuration	Installez les fonctionnalités manquantes
❽	Discordance critique au niveau du firmware	Utilisez le logiciel Ecoreach pour vérifier la compatibilité du firmware et du matériel et suivez les actions recommandées
❾	Discordance critique au niveau du matériel	
❿	Arrêt	Remplacez l'Module IFE
⓫	Mise hors tension	Vérifiez l'alimentation

de	Modus	Maßnahme
❶	Nominal	Keine
❷	Konflikt	Entfernen Sie das zusätzliche ULP-Modul.
❸	Eingeschränkt	Ersetzen Sie den IFE-Modul bei der nächsten Wartung.
❹	Test	Keine
❺	Nicht-kritische Firmware-Diskrepanz	Aktualisieren Sie die Firmware bei der nächsten Wartung.
❻	Nicht-kritische Hardware-Diskrepanz	Ersetzen Sie den IFE-Modul bei der nächsten Wartung.
❼	Konfigurationsdiskrepanz	Installieren Sie die fehlenden Funktionen
❽	Kritische Firmware-Diskrepanz	Verwenden Sie Ecoreach-Software zum Überprüfen der Kompatibilität von Firmware und Hardware und folgen Sie dem empfohlenen Schritten
❾	Kritische Hardware-Diskrepanz	
❿	Stopp	IFE-Modul ersetzen
⓫	Ausgeschaltet	Überprüfen Sie die Stromzufuhr

pt	Modo	Acção
❶	Nominal	Nenhuma
❷	Conflito	Retire o módulo ULP adicional
❸	Degradado	Substitua o Módulo IFE na próxima operação de manutenção
❹	Teste	Nenhuma
❺	Discrepância de firmware não crítica	Actualize o firmware na próxima operação de manutenção
❻	Discrepância de hardware não crítica	Substitua o Módulo IFE na próxima operação de manutenção
❼	Discrepância de configuração	Instale as características em falta
❽	Discrepância de firmware crítica	Utilize o software Ecoreach para verificar a compatibilidade do firmware e do hardware e siga as ações recomendadas
❾	Discrepância de hardware crítica	
❿	Paragem	Substitua o Módulo IFE
⓫	Alimentação DESLIGADA	Verifique a fonte de alimentação

zh	模式	操作
❶	标称值	无
❷	冲突	去除多余的 ULP 模块
❸	降级	下次维护时更换 IFE 模块
❹	测试	无
❺	非关键固件偏差	在下次维护操作中升级固件
❻	非关键硬件偏差	下次维护时更换 IFE 模块
❼	配置偏差	安装缺失功能
❽	关键固件偏差	使用 Ecoreach 软件检测固件硬件兼容性并遵守建议的操作
❾	关键硬件偏差	
❿	停止	更换 IFE 模块
⓫	断电	检查电源

Schneider Electric Industries SAS
35, rue Joseph Monier
CS 30323
F - 92506 Rueil Malmaison Cedex
www.schneider-electric.com

© 2016 Schneider Electric - All rights reserved.